УТВЕРЖДАЮ:

Генеральный директор
ЗАО «Альтернатива»

_____ М.В. Маёров
«09» январь 2013 г.

КОНСТРУКЦИИ НАВЕСНОЙ ТЕПЛОИЗОЛЯЦИОННОЙ ФАСАДНОЙ СИСТЕМЫ "АЛЬТ-ФАСАД-04"

для облицовки металлическими элементами со скрытым и видимым креплением

АЛЬБОМ ТЕХНИЧЕСКИХ РЕШЕНИЙ

Шифр: А4 110713

РАЗРАБОТАЛ:

Главный инженер
ЗАО «Альтернатива»

_____ Г.С. Гагаринов
«09» январь 2013 г.

г. Трехгорный
2013

Оглавление

1. Спецификация изделий и материалов
2. Элементы конструкции навесной фасадной системы.
3. Облицовка
4. Горизонтально-вертикальная система крепления.
5. Вертикальная система крепления.
5.1. Вертикальная система крепления на основе Т-образного профиля.
5.2. Вертикальная система крепления на основе С-образного профиля.
6. Система крепления в межэтажные перекрытия.
6.1. Система крепления в межэтажные перекрытия на основе кронштейнов КРУ-1р и КРУ-2р.
6.2. Система крепления в межэтажные перекрытия на основе кронштейна КНс-27.
6.3. Система крепления в межэтажные перекрытия на основе квадратного профиля.
6.4. Система крепления в межэтажные перекрытия на основе кронштейна КНс-28/1 и профиля ПК/1.
7. Крепление теплоизоляции.
8. Обрамления.
9. Устройство противопожарной отсечки.

Примечание:
Допускается комбинация различных видов систем и элементов систем альбома технических решений при подтверждении необходимыми расчетами несущей способности

№ п/п	Общий вид	Наименование	Назначение
1		Кронштейн КР	Крепление подоблицовочной конструкции к основанию
2	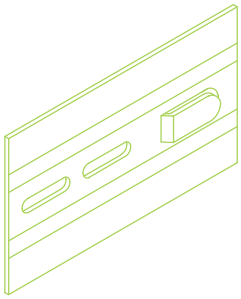	Удлинитель кронштейна УД-КР	Крепление подоблицовочной конструкции к кронштейну КР.
3		Кронштейн КР-С	Крепление подоблицовочной конструкции к основанию
4		Удлинитель кронштейна УД-КР-С	Крепление подоблицовочной конструкции к кронштейну КР-С
5		Кронштейн усиленный КРУ-1р	Крепление подоблицовочной конструкции к основанию

НАВЕСНАЯ ФАСАДНАЯ СИСТЕМА "АЛЬТЕРНАТИВА"	Спецификация изделий и материалов		
	Альбом типовых технических решений		
	АЛЬТ-ФАСАД-04	лист 1.1	листов 1.10

№ п/п	Общий вид	Наименование	Назначение
6	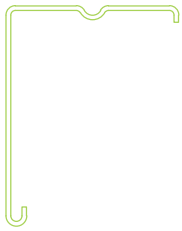	Удлинитель кронштейна УД-КРУ-1р	Крепление подоблицовочной конструкции к кронштейну КРУ-1р
7		Кронштейн усиленный КРУ-2р	Крепление подоблицовочной конструкции к основанию
8	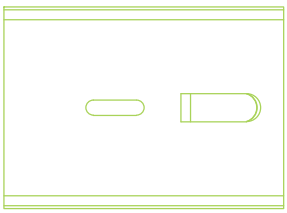	Удлинитель кронштейна УД-КРУ-2р	Крепление подоблицовочной конструкции к кронштейну КРУ-2р
9		Кронштейн КНс-27	Крепление подоблицовочной конструкции к основанию
10	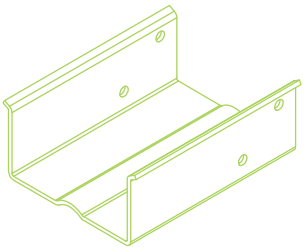	Удлинитель кронштейна УД-КНс-27	Крепление подоблицовочной конструкции к кронштейну КНс-27

НАВЕСНАЯ ФАСАДНАЯ СИСТЕМА "АЛЬТЕРНАТИВА"	Спецификация изделий и материалов		
	Альбом типовых технических решений		
	АЛЬТ-ФАСАД-04	лист 1.2	листов 1.10

№ п/п	Общий вид	Наименование	Назначение
11		Кронштейн КНс-28	Крепление подоблицовочной конструкции к основанию
12		Кронштейн угловой КР-Уг	Крепление подоблицовочной конструкции к основанию
13	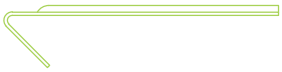	Удлинитель кронштейна УД-КР-Уг	Крепление подоблицовочной конструкции к кронштейну КР-Уг
14	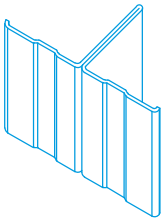	Профиль Т-образный ТО	Крепление облицовки
15	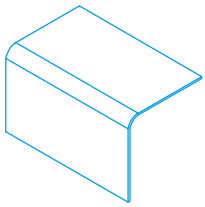	Профиль Г-образный ГО	Крепление облицовки

НАВЕСНАЯ ФАСАДНАЯ СИСТЕМА "АЛЬТЕРНАТИВА"	Спецификация изделий и материалов		
	Альбом типовых технических решений		
	АЛЬТ-ФАСАД-04	лист 1.3	листов 1.10

№ п/п	Общий вид	Наименование	Назначение
16	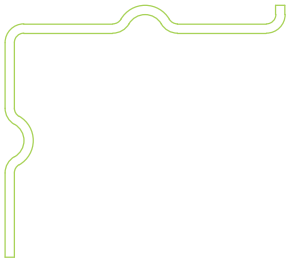	Профиль Г-образный ГО-2р	Крепление облицовки
17	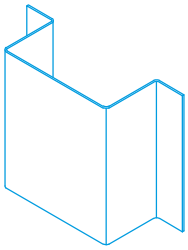	Профиль П-образный ПО	Крепление облицовки
18		Фиксирующая накладка ФН-ПО	Фиксация П-образного профиля ПО
19	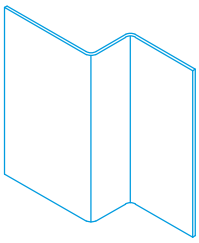	Профиль Z-образный ZO	Крепление облицовки
20	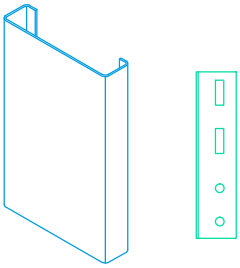	Профиль С-образный СО, соединитель профилей СО	Крепление облицовки

НАВЕСНАЯ ФАСАДНАЯ СИСТЕМА "АЛЬТЕРНАТИВА"	Спецификация изделий и материалов		
	Альбом типовых технических решений		
	АЛЬТ-ФАСАД-04	лист 1.4	листов 1.10

№ п/п	Общий вид	Наименование	Назначение
21	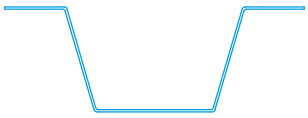	Профиль шляпный ПШ	Крепление облицовки
22		Фиксирующая накладка ФН-ПШ	Фиксация профиля шляпного ПШ
23	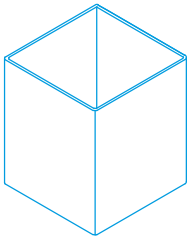	Профиль квадратный ПК	Крепление облицовки
24		Кронштейн крепления обрамлений оконного проема	Крепление обрамлений оконного проема к стене
25	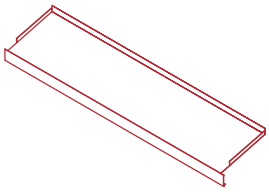	Отлив оконный	Обрамление оконного проема

НАВЕСНАЯ ФАСАДНАЯ СИСТЕМА "АЛЬТЕРНАТИВА"	Спецификация изделий и материалов		
	Альбом типовых технических решений		
	АЛЬТ-ФАСАД-04	лист 1.5	листов 1.10

№ п/п	Общий вид	Наименование	Назначение
26	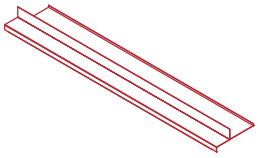	Обрамление оконного проема верхнее	Обрамление оконного проема
27	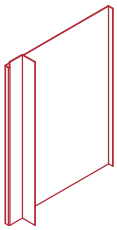	Обрамление оконного проема боковое	Обрамление оконного проема
28	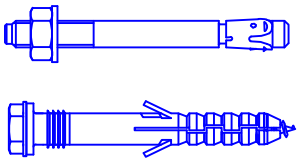	Анкер, анкерный дюбель	Крепление кронштейнов к основанию
29	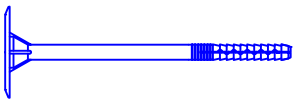	Тарельчатый дюбель	Крепление теплоизоляционной плиты и ветро-гидрозащитной паропроницаемой мембраны к стене
30		Заклепки вытяжные из коррозионностойкой стали	Крепление элементов подоблицовочной конструкции между собой, сборка и крепление элементов обрамлений оконных и дверных проемов

НАВЕСНАЯ ФАСАДНАЯ СИСТЕМА "АЛЬТЕРНАТИВА"	Спецификация изделий и материалов		
	Альбом типовых технических решений		
	АЛЬТ-ФАСАД-04	лист 1.6	листов 1.10

№ п/п	Общий вид	Наименование	Назначение
31		Самонарезающий винт с прокладкой	Крепление облицовки к подоблицовочной конструкции
32		Винт самонарезающий из коррозионностойкой стали	Крепление элементов подоблицовочной конструкции между собой
33		Винт самонарезающий из коррозионностойкой стали	Крепление облицовочных плит к подоблицовочной конструкции
34		Соединительный комплект М10 (болт, 2 шайбы, гровер, гайка)	Крепление элементов подоблицовочной конструкции между собой
35		Соединительный комплект М8 (болт, шайба, гровер, гайка)	Крепление элементов подоблицовочной конструкции между собой

НАВЕСНАЯ ФАСАДНАЯ СИСТЕМА "АЛЬТЕРНАТИВА"	Спецификация изделий и материалов		
	Альбом типовых технических решений		
	АЛЬТ-ФАСАД-04	лист 1.7	листов 1.10

№ п/п	Общий вид	Наименование	Назначение
36		Соединительный комплект М6 (болт, 2 шайбы, гровер, гайка)	Крепление элементов подоблицовочной конструкции между собой
37		Шайба усиливающая ШУ	Крепление кронштейнов
38		Прокладка термоизолирующая, толщиной 2 мм	Разрыв термических воздействий между стеной и подоблицовочной конструкцией
39	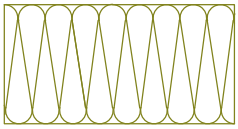	Минераловатная теплоизоляционная плита	Теплоизоляция фасадов здания
40	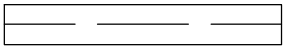	Теплоизоляция фасадов здания	Защита теплоизоляционных плит

НАВЕСНАЯ ФАСАДНАЯ СИСТЕМА "АЛЬТЕРНАТИВА"	Спецификация изделий и материалов		
	Альбом типовых технических решений		
	АЛЬТ-ФАСАД-04	лист 1.8	листов 1.10

№ п/п	Общий вид	Наименование	Назначение
41	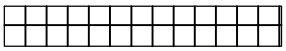	Лента EPDM	Подкладка под облицовочные плиты
42		Облицовка металлическая скрытого крепления	Декоративная облицовка фасадов здания
43		Облицовка металлическая видимого крепления	Декоративная облицовка фасадов здания
44		Сайдинг	Декоративная облицовка фасадов здания
45	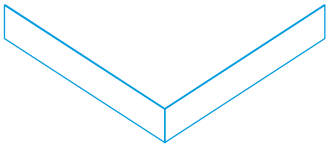	Полка угловая ПУ	Крепление элементов подоблицовочной конструкции на внешнем углу

НАВЕСНАЯ ФАСАДНАЯ СИСТЕМА "АЛЬТЕРНАТИВА"	Спецификация изделий и материалов		
	Альбом типовых технических решений		
	АЛЬТ-ФАСАД-04	лист 1.9	листов 1.10

№ п/п	Общий вид	Наименование	Назначение
46		Кронштейн КНс-28/1 (66; 80)	Крепление подоблицовочной конструкции к основанию
47	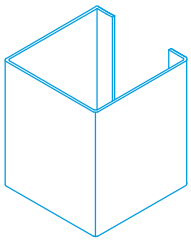	Профиль ПК/1 (66; 80)	Крепление облицовки
48	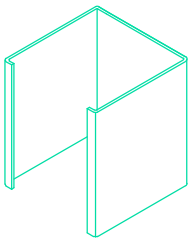	Фиксирующая накладка ФН-ПК/1 (66; 80)	Фиксация профиля ПК/1
49	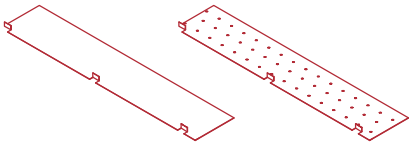	Противопожарная отсечка	Защита от распространения пожара

НАВЕСНАЯ ФАСАДНАЯ СИСТЕМА "АЛЬТЕРНАТИВА"	Спецификация изделий и материалов		
	Альбом типовых технических решений		
	АЛЬТ-ФАСАД-04	лист 1.10	листов 1.10

Раздел 2.

Элементы конструкции навесной фасадной системы.

Вид сбоку

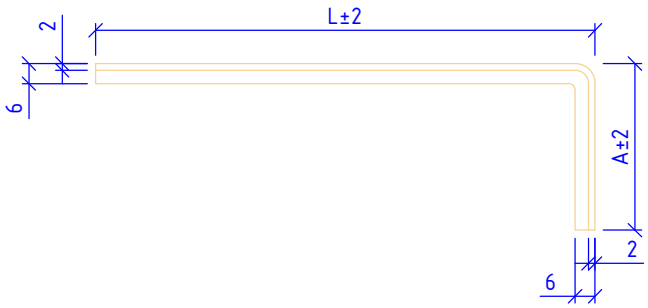

Вид А

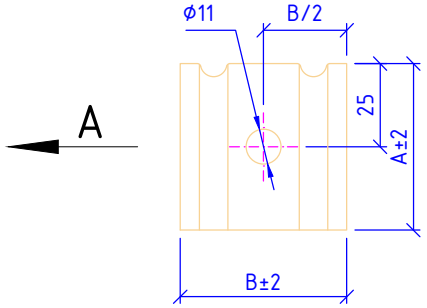

Вид сверху

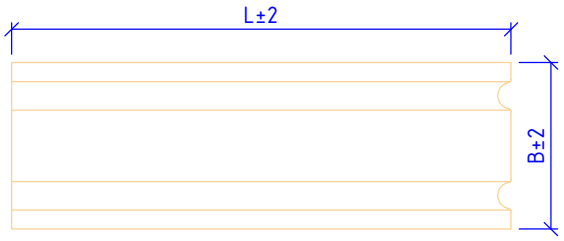

Сталь 08пс, 12Х18Н10Т (AISI 321), 08Х18Н10Т (AISI 304), 12Х17 (AISI 430)

НАВЕСНАЯ ФАСАДНАЯ СИСТЕМА "АЛЬТЕРНАТИВА"	Кронштейн КР		
	Альбом типовых технических решений		
	АЛЬТ-ФАСАД-04	лист 2.1	листов 2.40

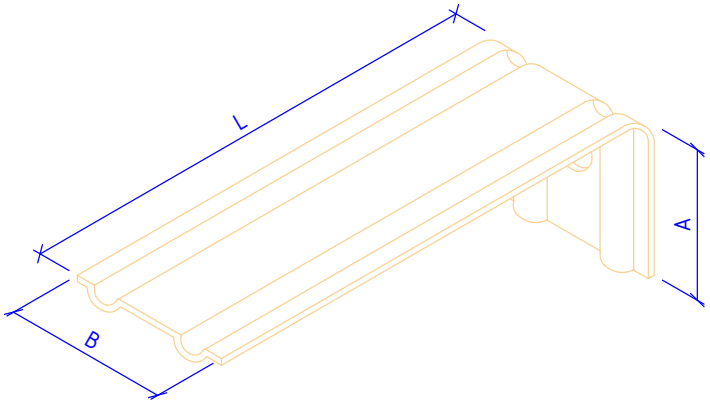

Наименование	Обозначение	L, мм	B, мм	A, мм
Кронштейн КР	КР-50/50/50	50	50	50
	КР-70/50/50	70	50	50
	КР-100/50/50	100	50	50
	КР-120/50/50	120	50	50
	КР-130/50/50	130	50	50
	КР-150/50/50	150	50	50
	КР-150/60/60	150	60	60
	КР-150/50/70	150	50	70
	КР-170/50/50	170	50	50
	КР-180/50/50	180	50	50
	КР-200/50/50	200	50	50
	КР-200/60/60	200	60	60
	КР-200/50/70	200	50	70
	КР-200/70/70	200	70	70
	КР-210/50/50	210	50	50
	КР-250/50/50	250	50	50
	КР-250/60/60	250	60	60
	КР-250/70/70	250	70	70
	КР-300/50/50	300	50	50

НАВЕСНАЯ ФАСАДНАЯ СИСТЕМА "АЛЬТЕРНАТИВА"

Кронштейн КР

Альбом типовых технических решений

АЛЬТ-ФАСАД-04

лист	листов
2.2	2.40

Вид сбоку

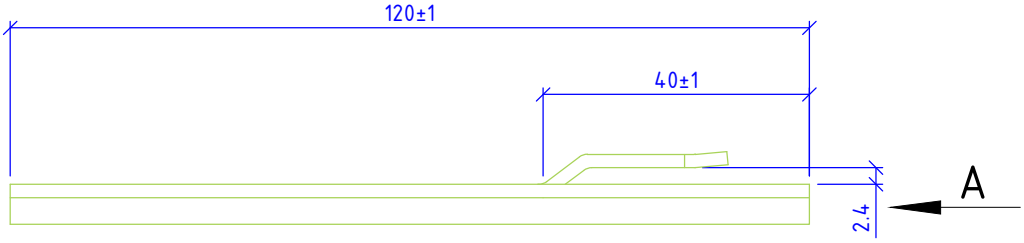

Вид сверху

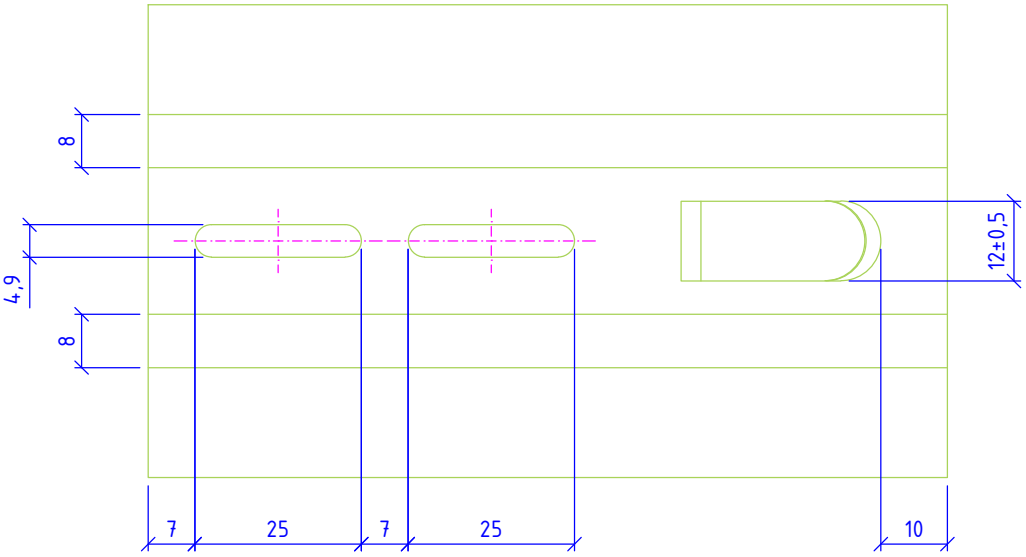

Вид А

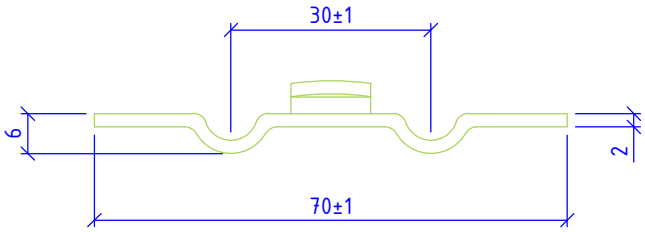

Сталь 08пс, 12Х18Н10Т (AISI 321), 08Х18Н10Т (AISI 304), 12Х17 (AISI 430)

НАВЕСНАЯ ФАСАДНАЯ СИСТЕМА "АЛЬТЕРНАТИВА"	Удлинитель кронштейна УД-КР для крепления заклепками		
	Альбом типовых технических решений		
	АЛЬТ-ФАСАД-04	лист 2.3	листов 2.40

Вид сбоку

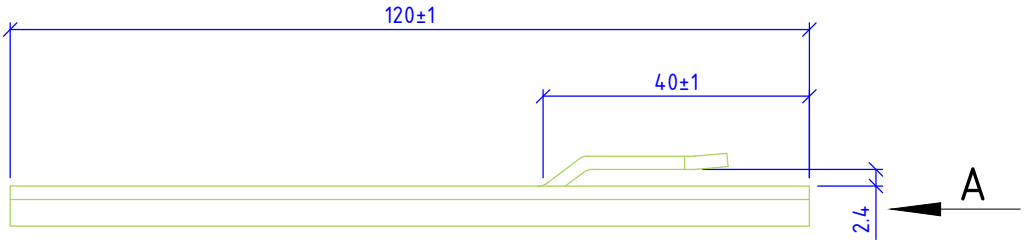

Вид сверху

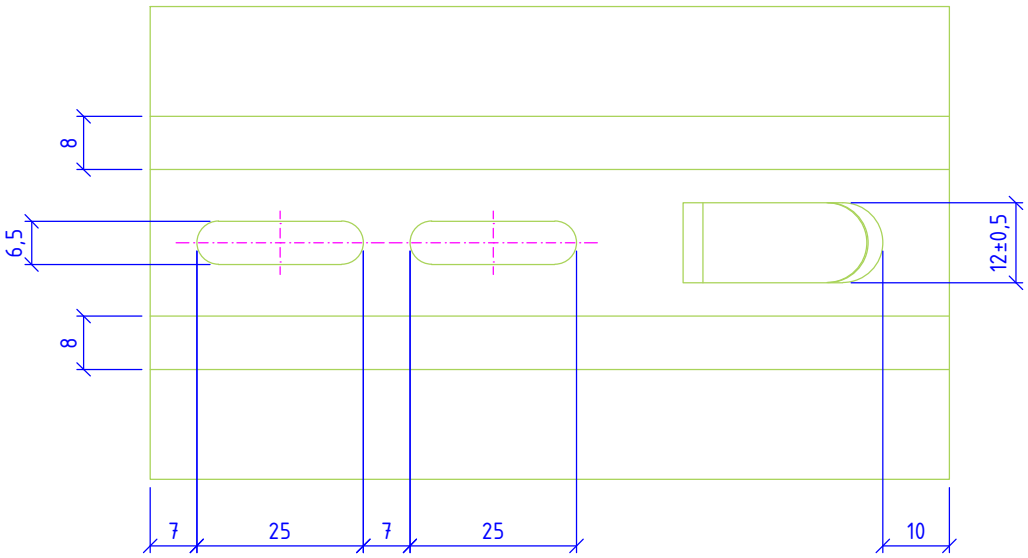

Вид А

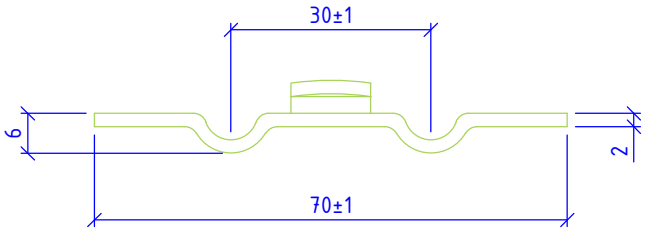

Сталь 08пс, 12Х18Н10Т (AISI 321), 08Х18Н10Т (AISI 304), 12Х17 (AISI 430)

НАВЕСНАЯ ФАСАДНАЯ СИСТЕМА "АЛЬТЕРНАТИВА"	Удлинитель кронштейна УД-КР для крепления болтами		
	Альбом типовых технических решений		
	АЛЬТ-ФАСАД-04	лист 2.4	листов 2.40

Вид сбоку

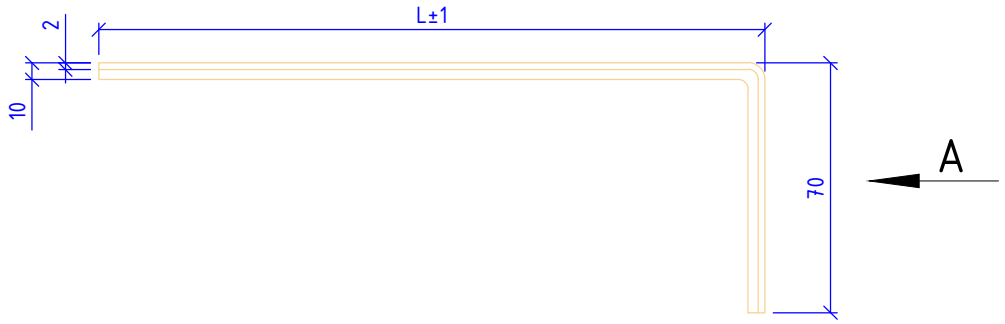

Вид А

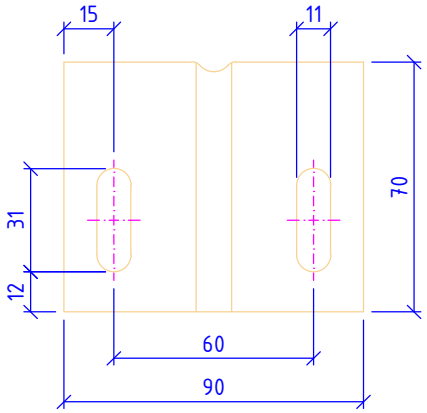

Вид сверху

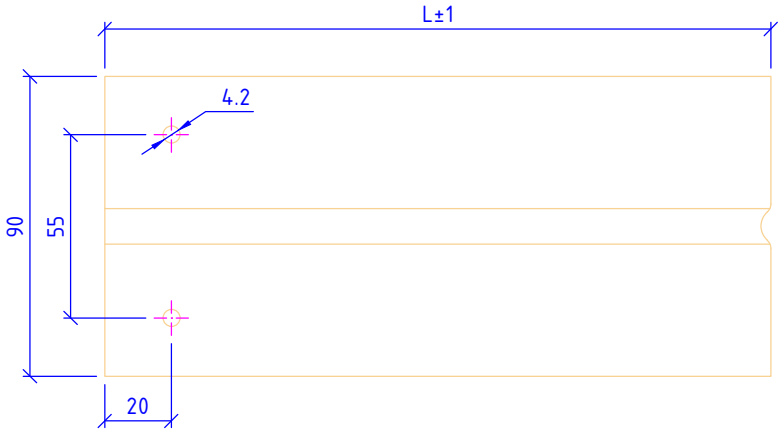

Сталь 08пс, 12Х18Н10Т (AISI 321), 08Х18Н10Т (AISI 304), 12Х17 (AISI 430)

НАВЕСНАЯ ФАСАДНАЯ СИСТЕМА "АЛЬТЕРНАТИВА"	Кронштейн КР-С		
	Альбом типовых технических решений		
	АЛЬТ-ФАСАД-04	лист 2.5	листов 2.40

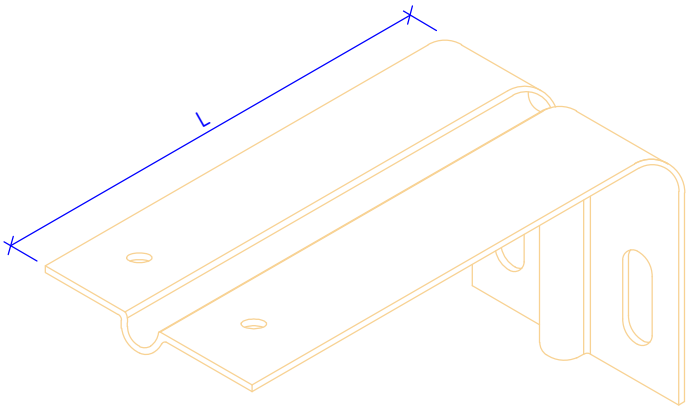

Наименование	Обозначение	L, мм	B, мм
Кронштейн КР-С	КР-С-100/90	100	90
	КР-С-150/90	150	90
	КР-С-200/90	200	90
	КР-С-250/90	250	90
	КР-С-300/90	300	90

Примечания:
При монтаже используется совместно с шайбой усиливающей ШУ

НАВЕСНАЯ ФАСАДНАЯ СИСТЕМА "АЛЬТЕРНАТИВА"	Кронштейн КР-С		
	Альбом типовых технических решений		
	АЛЬТ-ФАСАД-04	лист 2.6	листов 2.40

Вид сбоку

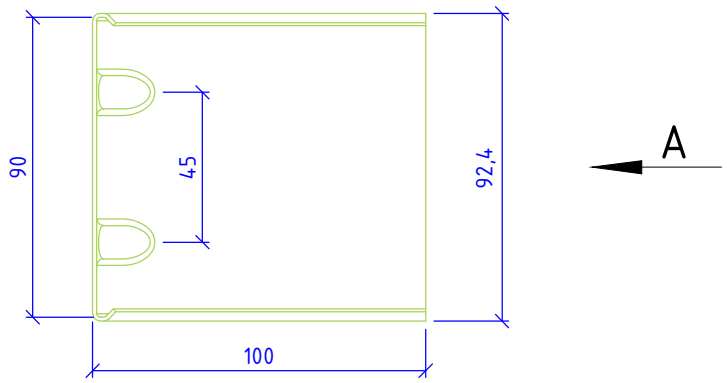

Вид сверху

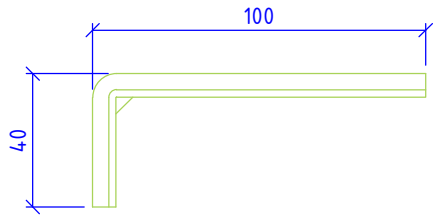

Вид А

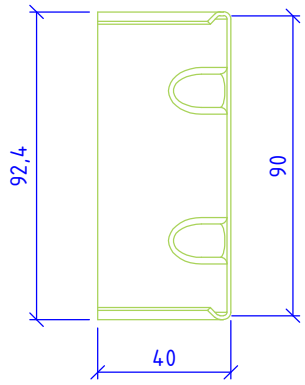

Сталь 08пс, 12Х18Н10Т (AISI 321), 08Х18Н10Т (AISI 304), 12Х17 (AISI 430)

НАВЕСНАЯ ФАСАДНАЯ СИСТЕМА "АЛЬТЕРНАТИВА"	Удлинитель кронштейна УД-КР-С		
	Альбом типовых технических решений		
	АЛЬТ-ФАСАД-04	лист 2.7	листов 2.40

Вид сбоку

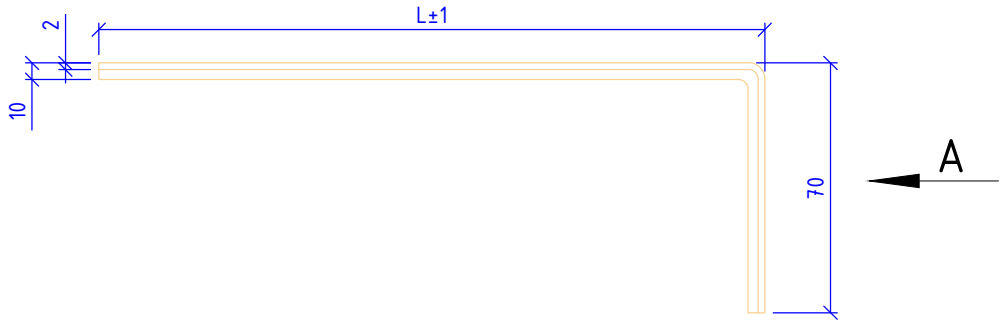

Вид А

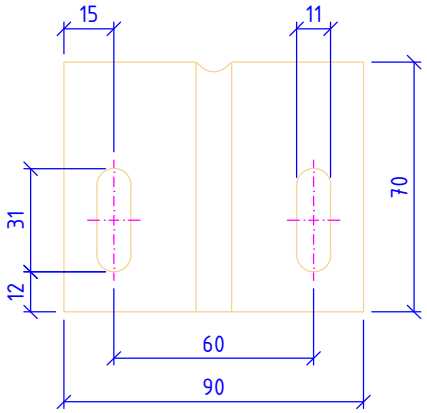

Вид сверху

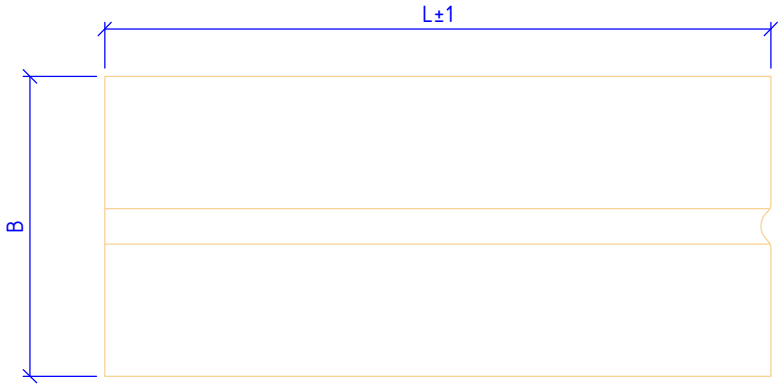

Сталь 08пс, 12Х18Н10Т (AISI 321), 08Х18Н10Т (AISI 304), 12Х17 (AISI 430)

НАВЕСНАЯ ФАСАДНАЯ СИСТЕМА "АЛЬТЕРНАТИВА"	Кронштейн усиленный КРУ-1р		
	Альбом типовых технических решений		
	АЛЬТ-ФАСАД-04	лист 2.8	листов 2.40

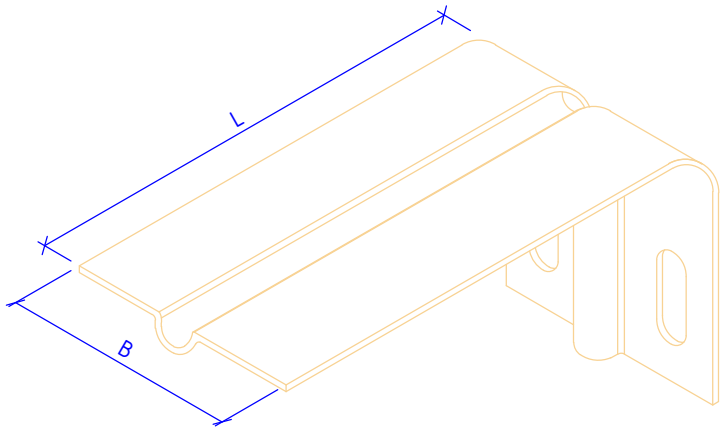

Наименование	Обозначение	L, мм	B, мм
Кронштейн КРУ-1р	КРУ-1р-100	100	90
	КРУ-1р-150	150	90
	КРУ-1р-200	200	90
	КРУ-1р-250	250	90
	КРУ-1р-300	300	90

Примечания:
При монтаже используется совместно с шайбой усиливающей ШУ

НАВЕСНАЯ ФАСАДНАЯ СИСТЕМА "АЛЬТЕРНАТИВА"	Кронштейн усиленный КРУ-1р		
	Альбом типовых технических решений		
	АЛЬТ-ФАСАД-04	лист 2.9	листов 2.40

Вид спереди

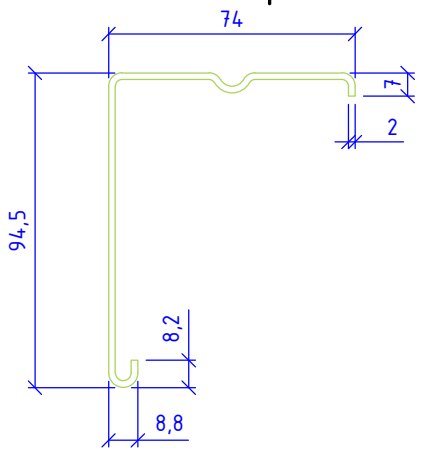

Вид сверху

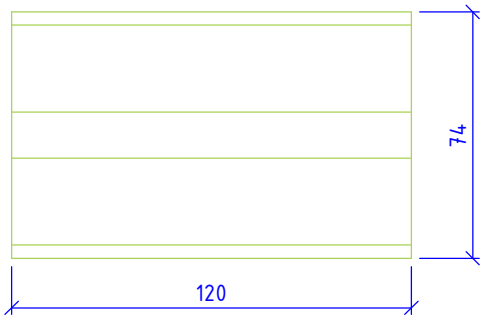

Вид сбоку

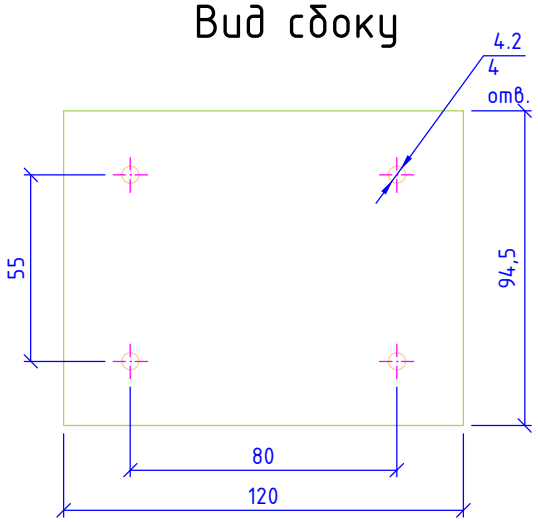

Сталь 08пс, 12Х18Н10Т (AISI 321), 08Х18Н10Т (AISI 304), 12Х17 (AISI 430)

НАВЕСНАЯ ФАСАДНАЯ СИСТЕМА "АЛЬТЕРНАТИВА"	Удлинитель кронштейна УД-КРУ-1р		
	Альбом типовых технических решений		
	АЛЬТ-ФАСАД-04	лист 2.10	листов 2.40

Вид сбоку

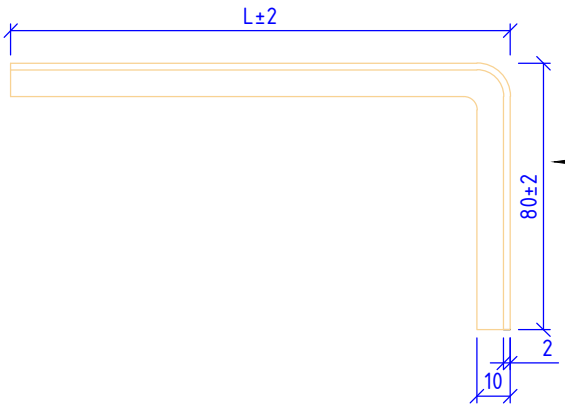

Вид А

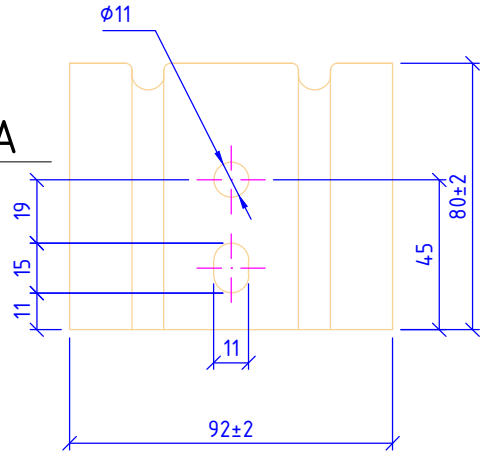

Вид сверху

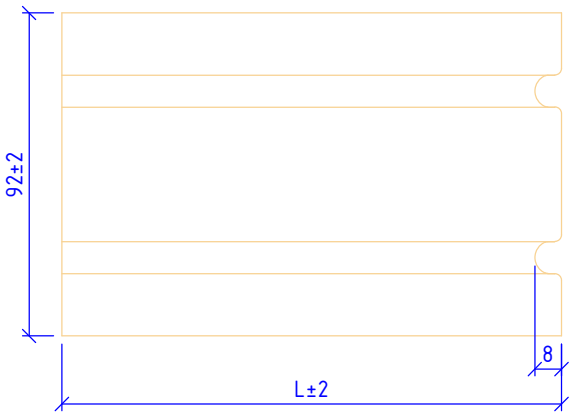

Сталь 08пс, 12Х18Н10Т (AISI 321), 08Х18Н10Т (AISI 304), 12Х17 (AISI 430)

НАВЕСНАЯ ФАСАДНАЯ СИСТЕМА "АЛЬТЕРНАТИВА"	Кронштейн усиленный КРУ-2р		
	Альбом типовых технических решений		
	АЛЬТ-ФАСАД-04	лист 2.11	листов 2.40

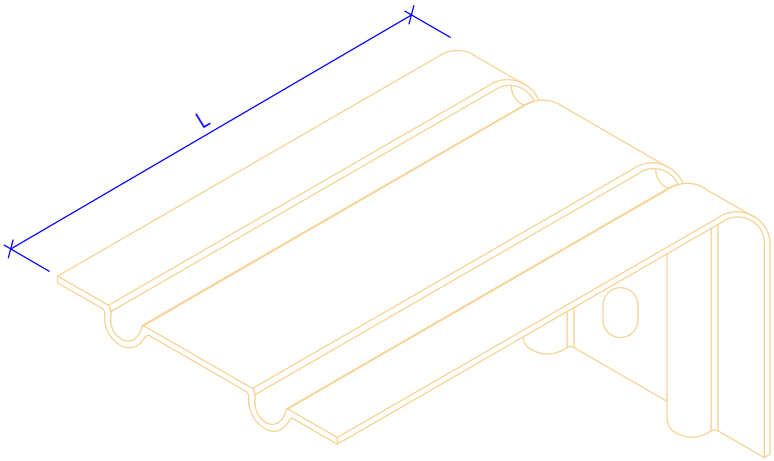

Наименование	Обозначение	L, мм
Кронштейн КРУ-2р	КРУ-2р-100	100
	КРУ-2р-150	150
	КРУ-2р-200	200
	КРУ-2р-250	250
	КРУ-2р-300	300
	КРУ-2р-350	350
	КРУ-2р-400	400

НАВЕСНАЯ ФАСАДНАЯ СИСТЕМА "АЛЬТЕРНАТИВА"

Кронштейн усиленный КРУ-2р

Альбом типовых технических решений

АЛЬТ-ФАСАД-04

лист	листов
2.12	2.40

Вид сбоку

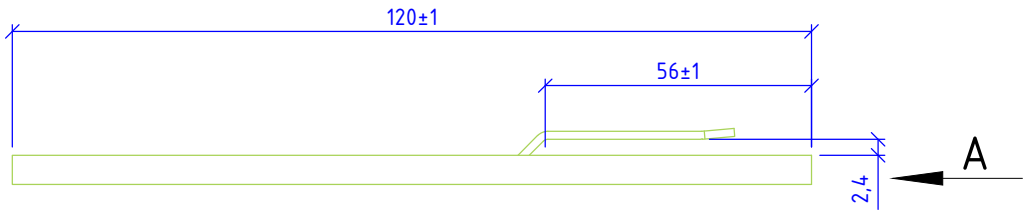

Вид сверху

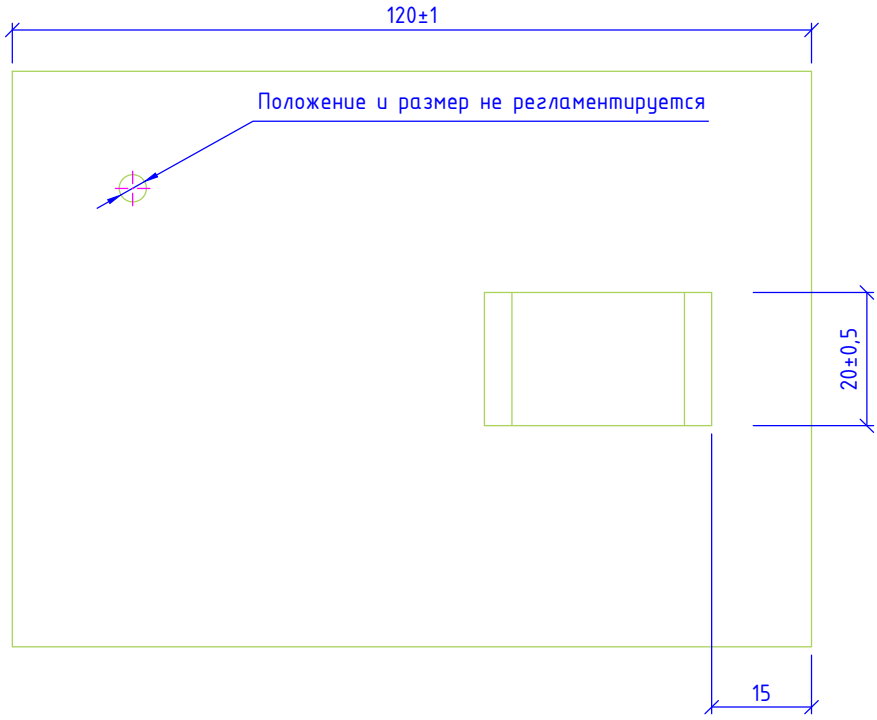

Вид А

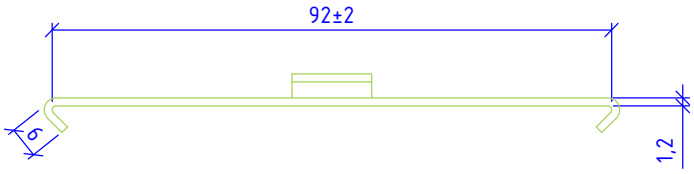

Примечания:
Применять только для крепления профиля ТО или ГО по вертикали

Сталь 08пс, 12Х18Н10Т (AISI 321), 08Х18Н10Т (AISI 304), 12Х17 (AISI 430)

НАВЕСНАЯ ФАСАДНАЯ СИСТЕМА "АЛЬТЕРНАТИВА"	Удлинитель кронштейна УД-КРУ-2р		
	Альбом типовых технических решений		
	АЛЬТ-ФАСАД-04	лист 2.13	листов 2.40

Вид сбоку

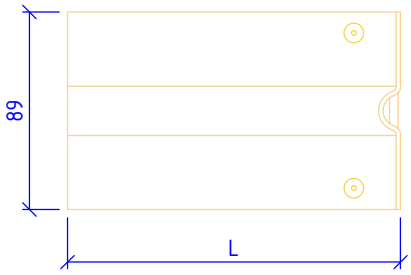

Вид спереди

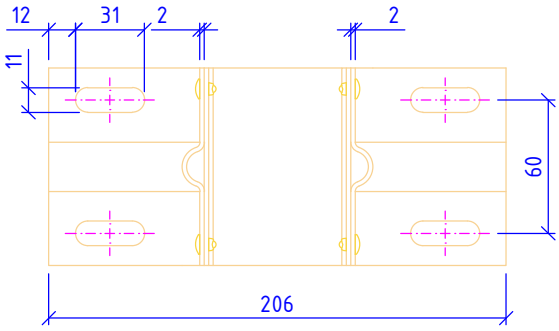

Вид сверху

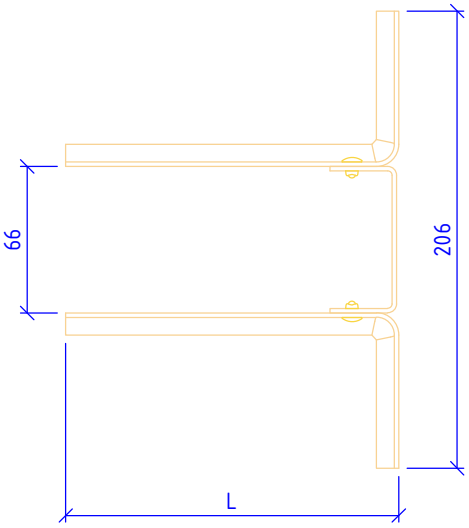

Наименование	Обозначение	L, мм
Кронштейн Кнс-27	КНс-27-100	100
	КНс-27-150	150
	КНс-27-200	200
	КНс-27-250	250
	КНс-27-300	300
	КНс-27-350	350

Примечания:
При монтаже используется совместно с шайбой усиливающей ШУ в каждое отверстие

НАВЕСНАЯ ФАСАДНАЯ СИСТЕМА "АЛЬТЕРНАТИВА"	Кронштейн КНс-27		
	Альбом типовых технических решений		
	АЛЬТ-ФАСАД-04	лист 2.14	листов 2.40

Вид сбоку

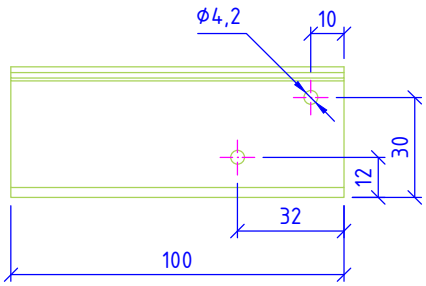

Вид спереди

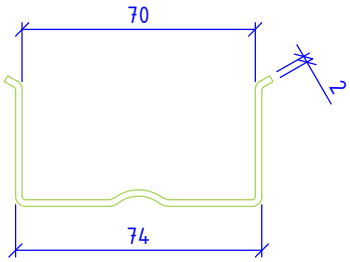

Вид снизу

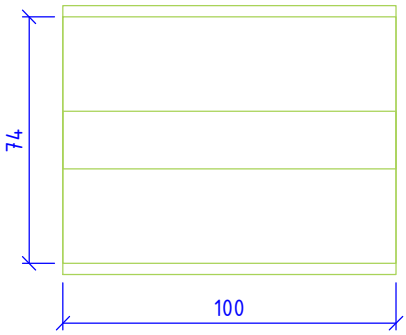

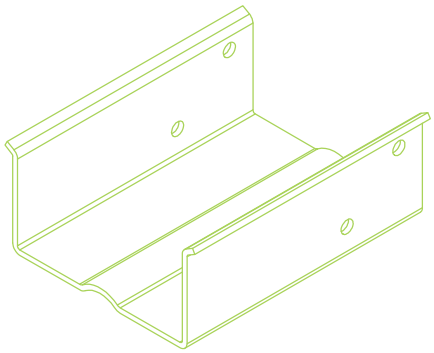

НАВЕСНАЯ ФАСАДНАЯ СИСТЕМА "АЛЬТЕРНАТИВА"	Удлинитель кронштейна УД-КНс-27		
	Альбом типовых технических решений		
	АЛЬТ-ФАСАД-04	лист 2.15	листов 2.40

Вид сбоку

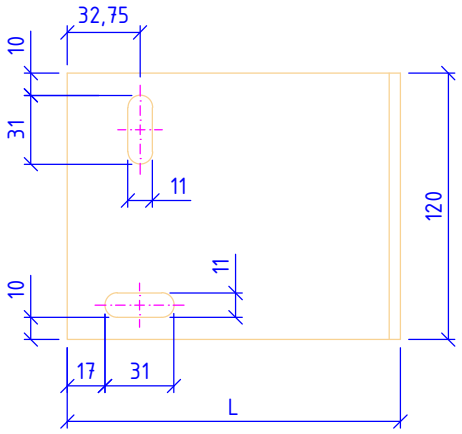

Вид спереди

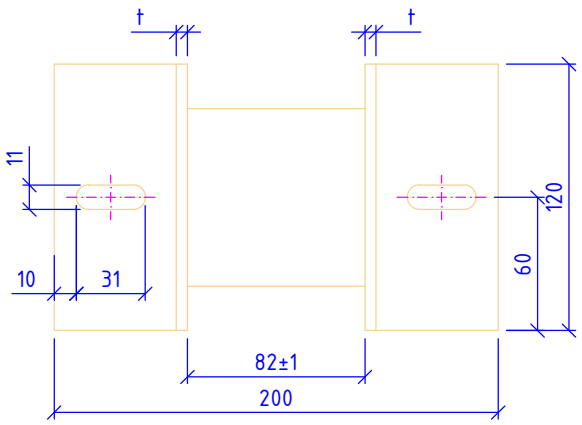

Вид сверху

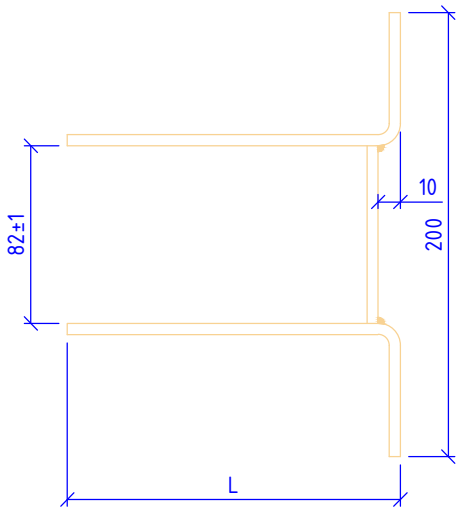

Наименование	Обозначение	L, мм	t, мм
Кронштейн Кнс-28	КНс-28-90/3	90	3
	КНс-28-90/4	90	4
	КНс-28-90/5	90	5
	КНс-28-135/3	135	3
	КНс-28-135/4	135	4
	КНс-28-135/5	135	5
	КНс-28-180/3	180	3
	КНс-28-180/4	180	4
	КНс-28-180/5	180	5
	КНс-28-230/3	230	3
	КНс-28-230/4	230	4
	КНс-28-230/5	230	5
	КНс-28-280/3	280	3
	КНс-28-280/4	280	4
	КНс-28-280/5	280	5
	КНс-28-330/3	330	3
	КНс-28-330/4	330	4
	КНс-28-330/5	330	5
	КНс-28-380/3	380	3
	КНс-28-380/4	380	4
	КНс-28-380/5	380	5

НАВЕСНАЯ ФАСАДНАЯ СИСТЕМА "АЛЬТЕРНАТИВА"

Кронштейн КНс-28

Альбом типовых технических решений

АЛЬТ-ФАСАД-04

лист	листов
2.16	2.40

Вид сбоку

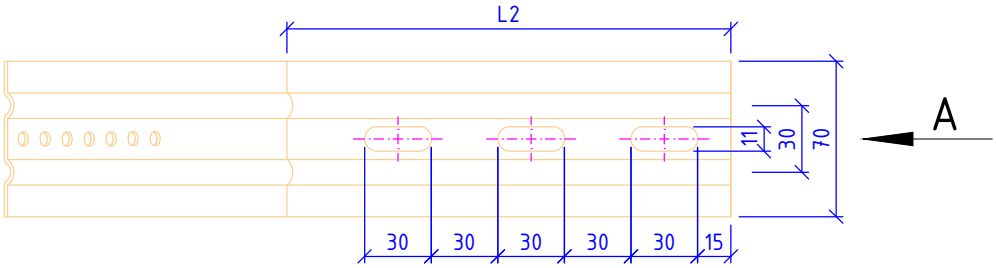

Вид сверху

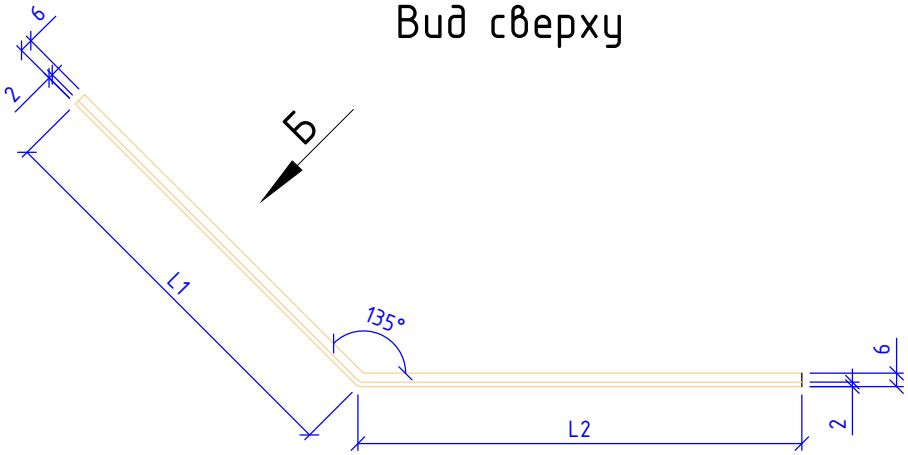

Вид А

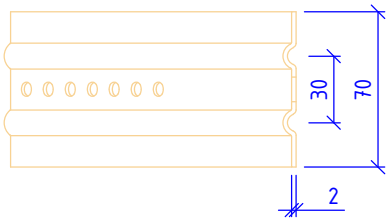

Вид Б

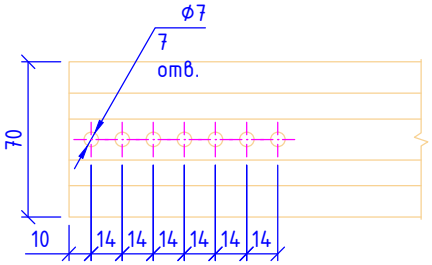

Наименование	Обозначение	L1, мм	L2, мм
Кронштейн раздвижной угловой	КР-Уг-130-190/70/ 200	180	200
	КР-Уг-150-210/70/ 200	205	200
	КР-Уг-170-230/70 /200	230	200
	КР-Уг-190-250/70 /200	260	200
	КР-Уг-220-280/70 /200	300	200
	КР-Уг-240-300/70 /200	330	200
	КР-Уг-260-320/70 /200	360	200

Сталь 08пс, 12Х18Н10Т (AISI 321), 08Х18Н10Т (AISI 304), 12Х17 (AISI 430)

НАВЕСНАЯ ФАСАДНАЯ СИСТЕМА "АЛЬТЕРНАТИВА"	Кронштейн угловой КР-Уг		
	Альбом типовых технических решений		
	АЛЬТ-ФАСАД-04	лист 2.17	листов 2.40

Вид сбоку

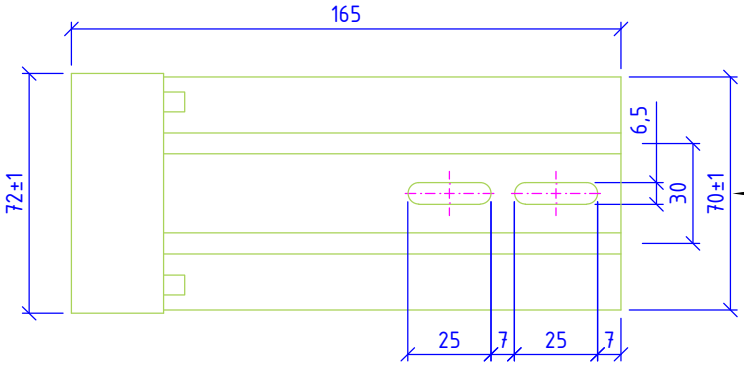

Вид А

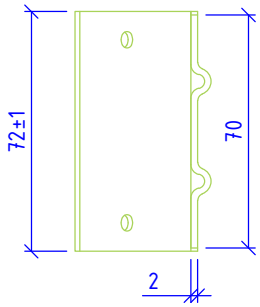

Вид сверху

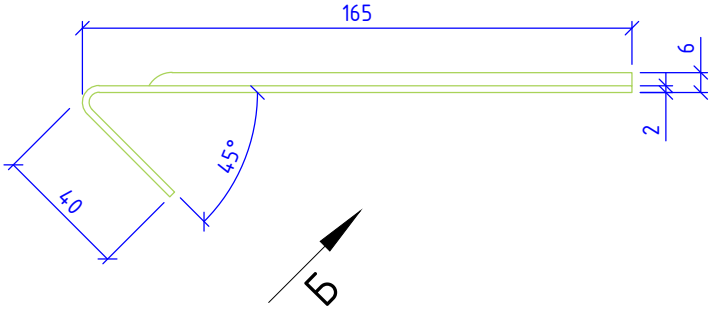

Вид Б

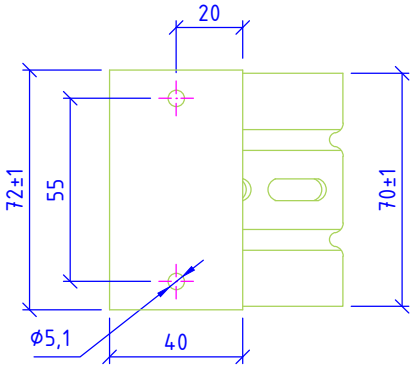

Сталь 08пс, 12Х18Н10Т (AISI 321), 08Х18Н10Т (AISI 304), 12Х17 (AISI 430)

НАВЕСНАЯ ФАСАДНАЯ СИСТЕМА "АЛЬТЕРНАТИВА"	Удлинитель кронштейна УД-КР-Уг		
	Альбом типовых технических решений		
	АЛЬТ-ФАСАД-04	лист 2.18	листов 2.40

Вид сверху

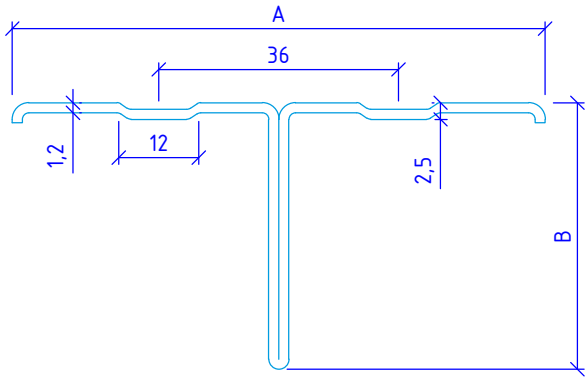

Вид спереди

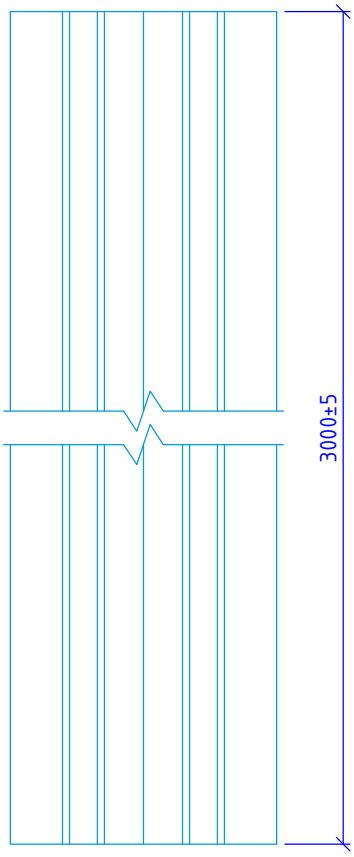

Сталь 08пс

НАВЕСНАЯ ФАСАДНАЯ СИСТЕМА "АЛЬТЕРНАТИВА"	Профиль Т-образный ТО		
	Альбом типовых технических решений		
	АЛЬТ-ФАСАД-04	лист 2.19	листов 2.40

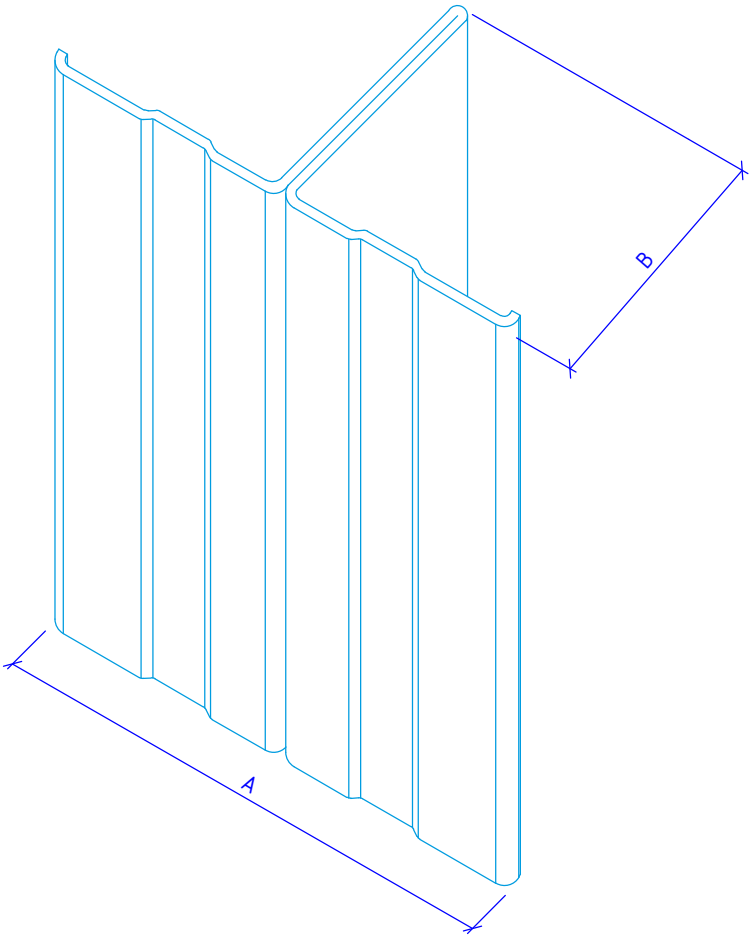

Наименование	Обозначение	A, мм	B, мм
Профиль Т-образный ТО	ТО-65/30	65	30
	ТО-65/50	65	50
	ТО-80/30	80	30
	ТО-80/50	80	50
	ТО-100/30	100	30

НАВЕСНАЯ ФАСАДНАЯ СИСТЕМА "АЛЬТЕРНАТИВА"

Профиль Т-образный ТО

Альбом типовых технических решений

АЛЬТ-ФАСАД-04

лист	листов
2.20	2.40

Вид сбоку

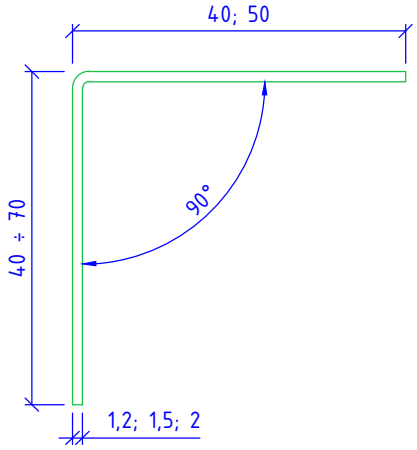

Вид спереди

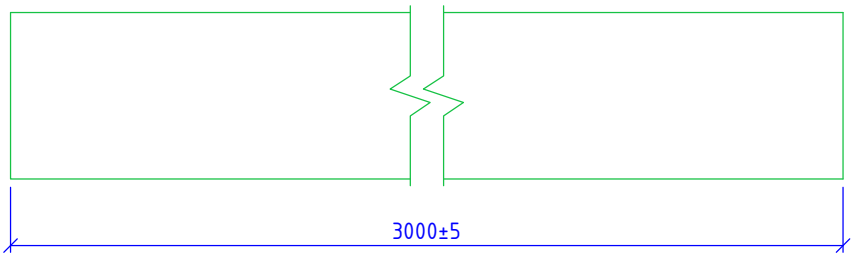

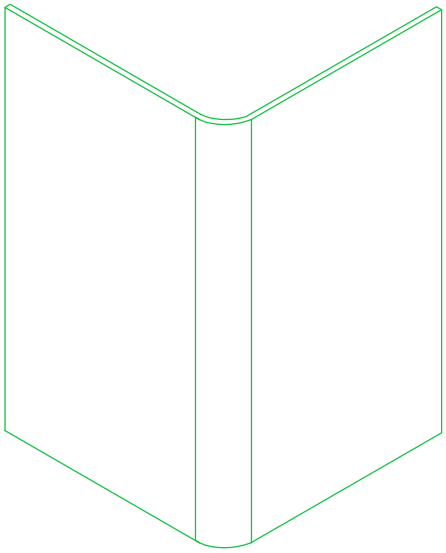

Сталь 08пс, 12Х18Н10Т (AISI 321), 08Х18Н10Т (AISI 304), 12Х17 (AISI 430)

НАВЕСНАЯ ФАСАДНАЯ СИСТЕМА "АЛЬТЕРНАТИВА"	Профиль Г-образный ГО		
	Альбом типовых технических решений		
	АЛЬТ-ФАСАД-04	лист 2.21	листов 2.40

Вид сбоку

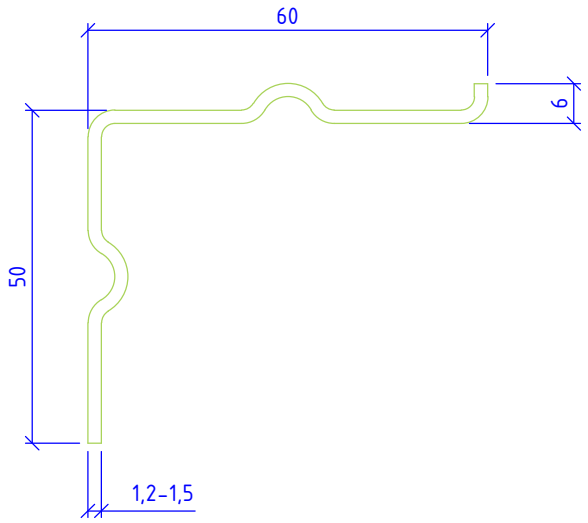

Вид спереди

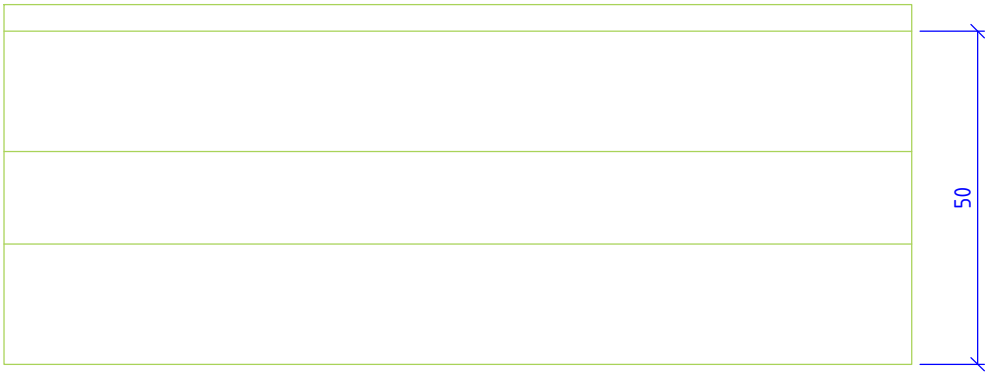

Сталь 08пс, 12Х18Н10Т (AISI 321), 08Х18Н10Т (AISI 304), 12Х17 (AISI 430)

НАВЕСНАЯ ФАСАДНАЯ СИСТЕМА "АЛЬТЕРНАТИВА"	Профиль Г-образный ГО-2р		
	Альбом типовых технических решений		
	АЛЬТ-ФАСАД-04	лист 2.22	листов 2.40

Вид сверху

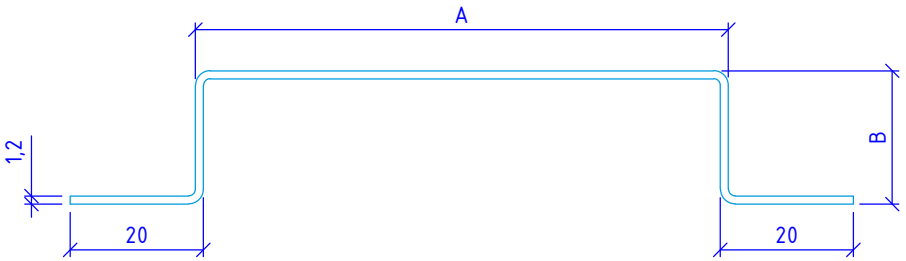

Вид спереди

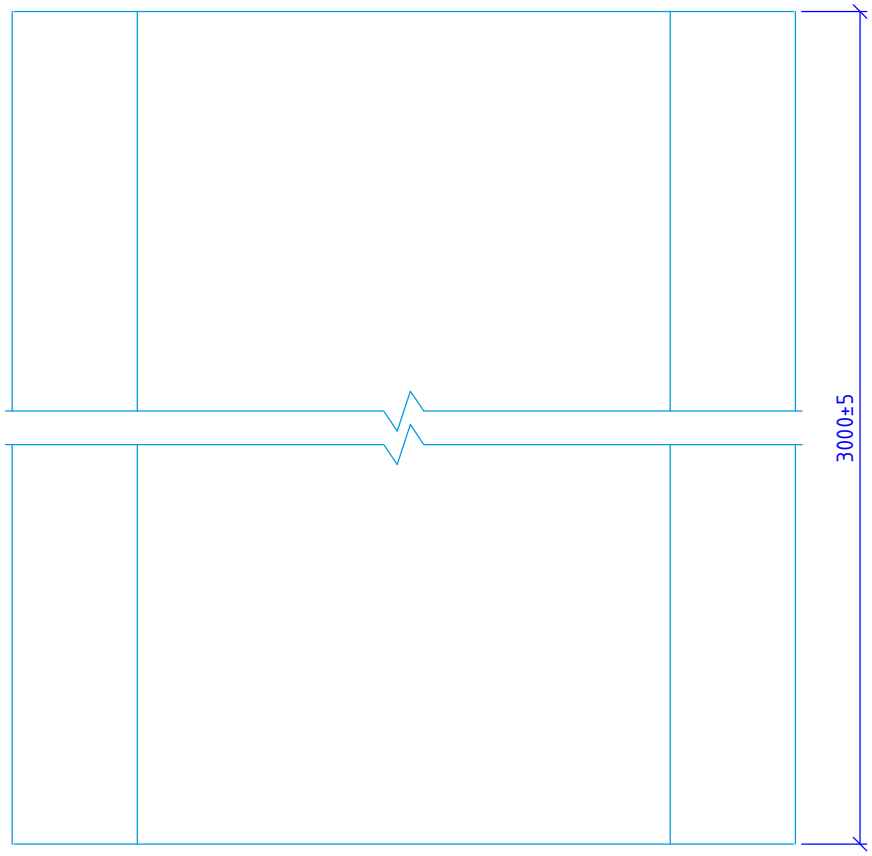

Сталь 08пс, 12Х18Н10Т (AISI 321), 08Х18Н10Т (AISI 304), 12Х17 (AISI 430)

НАВЕСНАЯ ФАСАДНАЯ СИСТЕМА "АЛЬТЕРНАТИВА"	Профиль П-образный ПО		
	Альбом типовых технических решений		
	АЛЬТ-ФАСАД-04	лист 2.23	листов 2.40

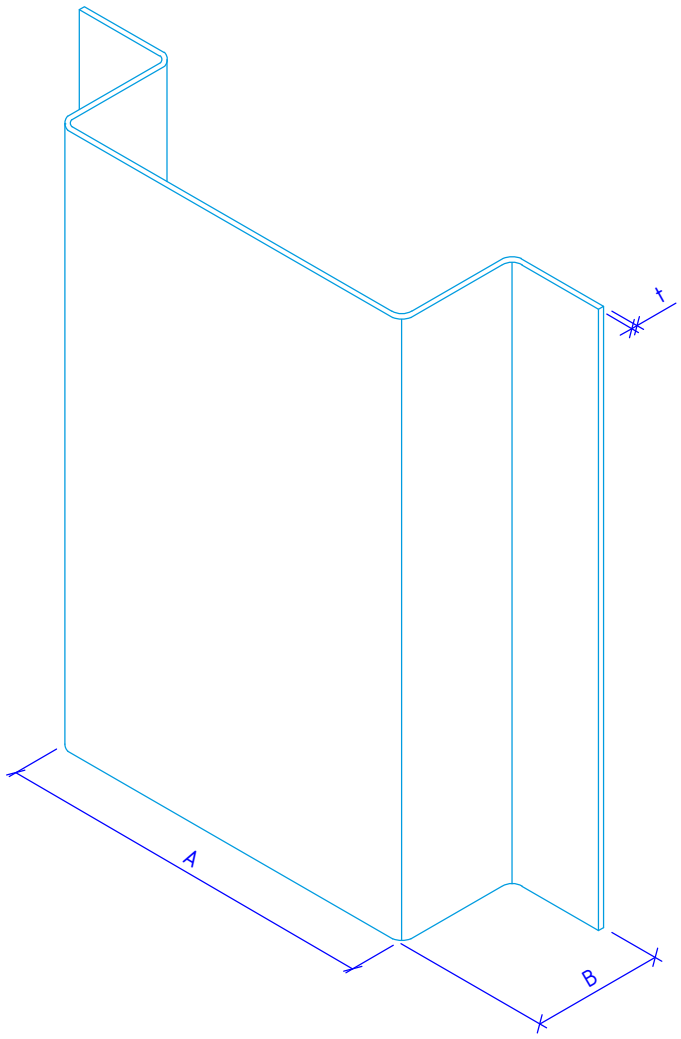

Наименование	Обозначение	A, мм	B, мм	t, мм
Профиль П-образный ПО	ПО-50/20/1,2	50	20	1,2
	ПО-60/20/1,2	60	20	1,2
	ПО-65/20/1,2	65	20	1,2
	ПО-80/20/1,2	80	20	1,2
	ПО-100/20/1,2	100	20	1,2

НАВЕСНАЯ ФАСАДНАЯ СИСТЕМА "АЛЬТЕРНАТИВА"

Профиль П-образный ПО

Альбом типовых технических решений

АЛЬТ-ФАСАД-04

лист	листов
2.24	2.40

Вид сверху

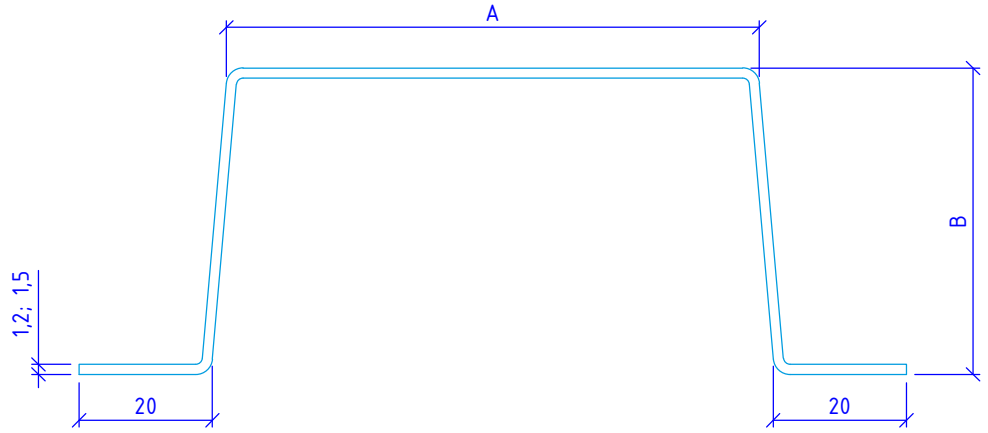

Вид спереди

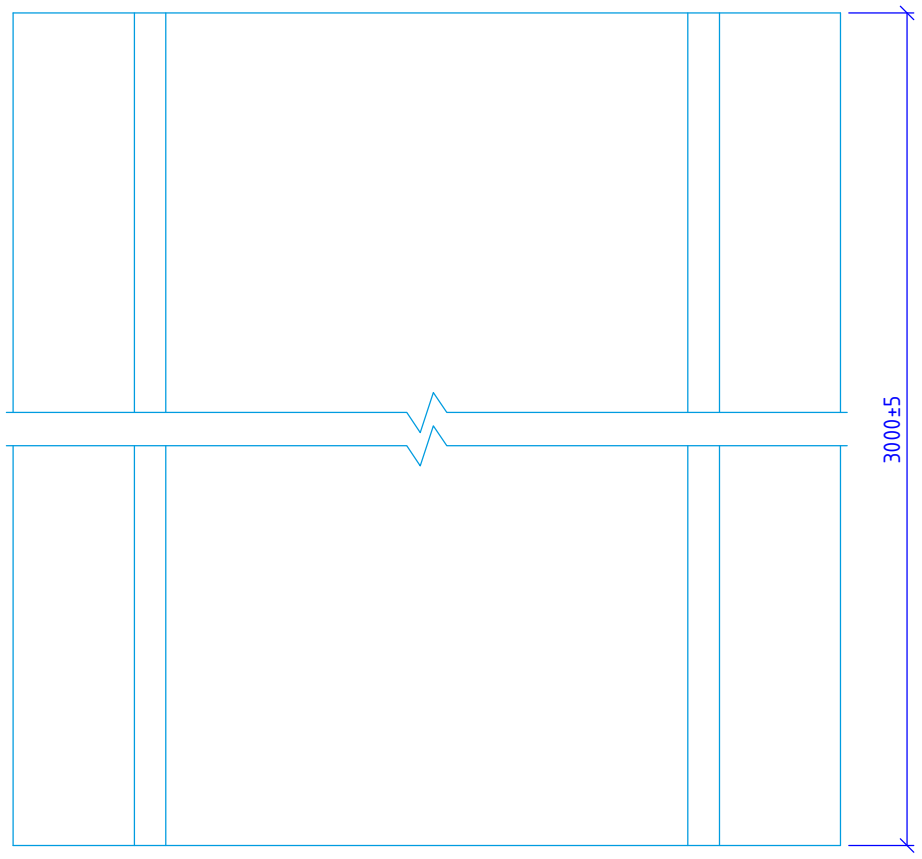

Сталь 08пс, 12Х18Н10Т (AISI 321), 08Х18Н10Т (AISI 304), 12Х17 (AISI 430)

НАВЕСНАЯ ФАСАДНАЯ СИСТЕМА "АЛЬТЕРНАТИВА"	Профиль П-образный ПО		
	Альбом типовых технических решений		
	АЛЬТ-ФАСАД-04	лист 2.25	листов 2.40

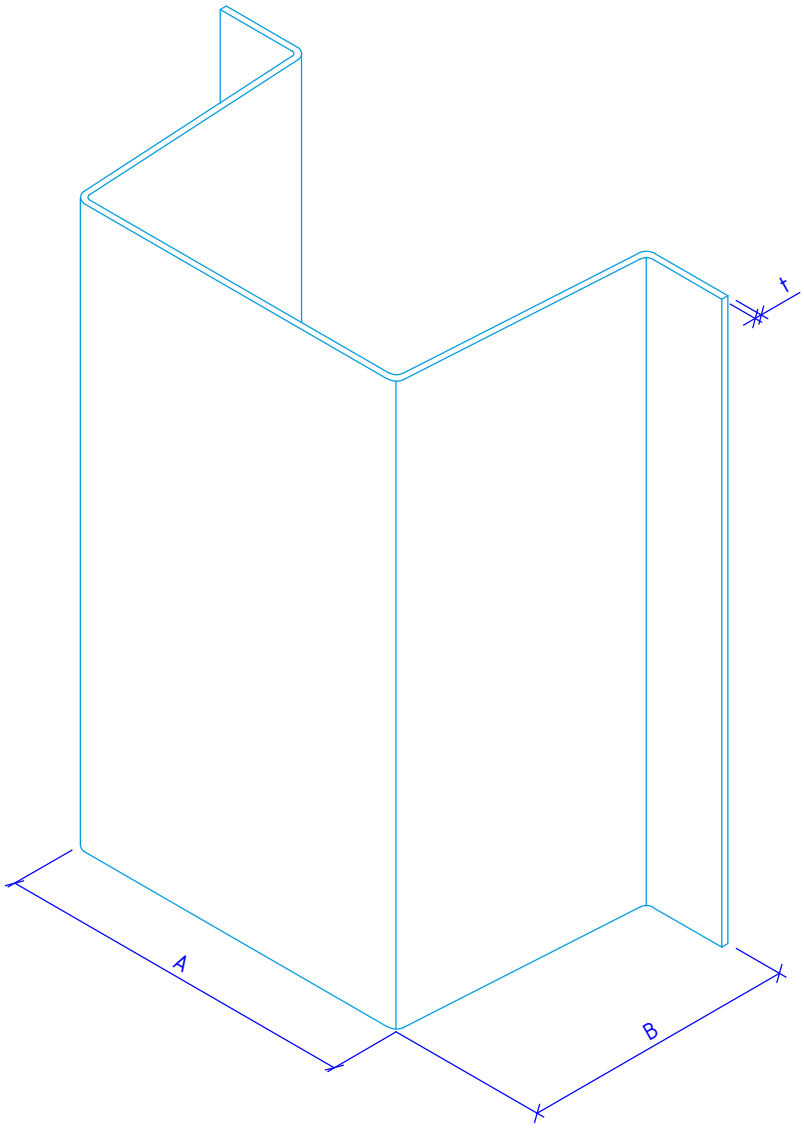

Наименование	Обозначение	A, мм	B, мм	t, мм
Профиль П-образный ПО	ПО-70/60/1,2	70	60	1,2
	ПО-80/60/1,2	80	60	1,2
	ПО-70/60/1,5	70	60	1,5
	ПО-80/60/1,5	80	60	1,5

НАВЕСНАЯ ФАСАДНАЯ СИСТЕМА "АЛЬТЕРНАТИВА"

Профиль П-образный ПО

Альбом типовых технических решений

АЛЬТ-ФАСАД-04

лист	листов
2.26	2.40

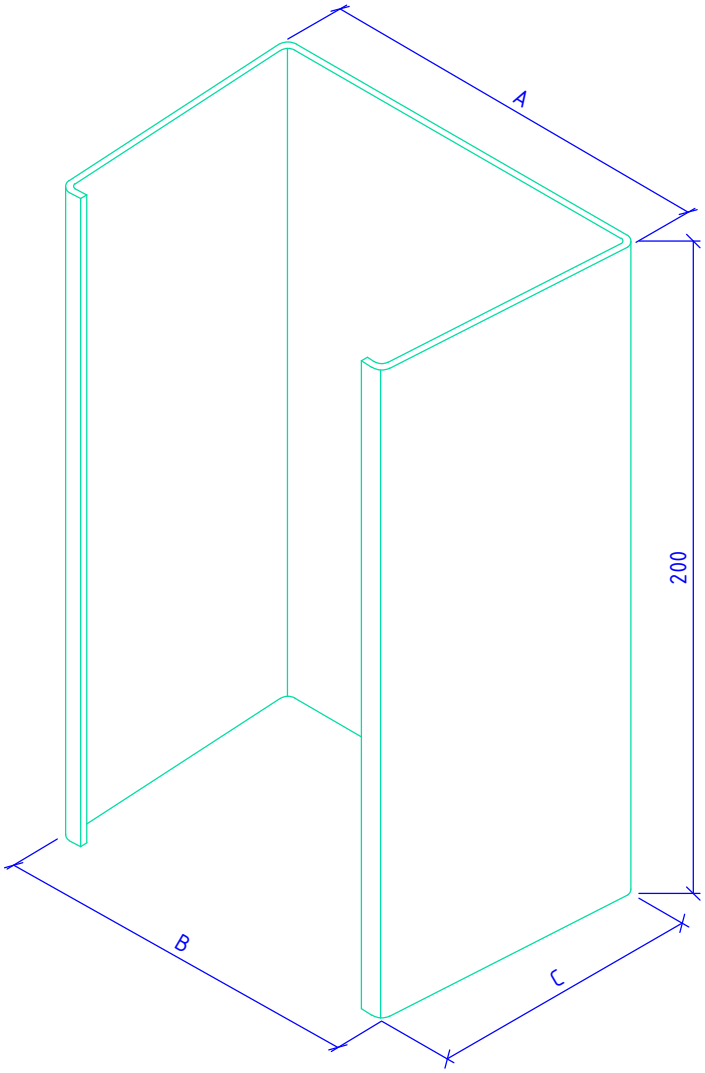

Наименование	Обозначение	A, мм	B, мм	C, мм
Фиксирующая накладка ФН-ПО	ФН-ПО-70/60/1,2	77	67	58,5
	ФН-ПО-80/60/1,2	87	77	58,5
	ФН-ПО-70/60/1,5	76,5	66	58
	ФН-ПО-80/60/1,5	86,5	76	58

Сталь 08пс, 12Х18Н10Т (AISI 321), 08Х18Н10Т (AISI 304), 12Х17 (AISI 430)

НАВЕСНАЯ ФАСАДНАЯ СИСТЕМА "АЛЬТЕРНАТИВА"

Фиксирующая накладка ФН-ПО

Альбом типовых технических решений

АЛЬТ-ФАСАД-04

лист	листов
2.27	2.40

Вид сверху

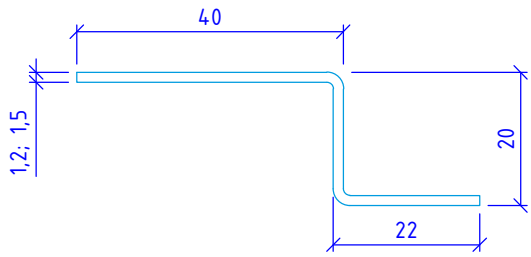

Вид спереди

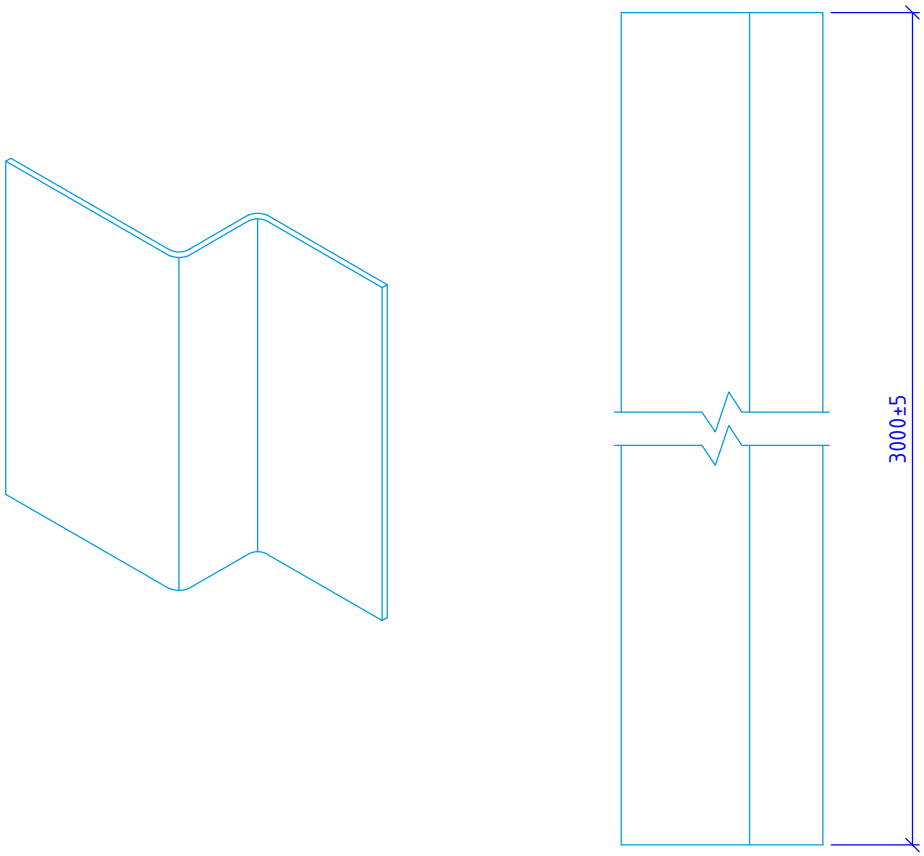

Сталь 08пс, 12Х18Н10Т (AISI 321), 08Х18Н10Т (AISI 304), 12Х17 (AISI 430)

НАВЕСНАЯ ФАСАДНАЯ СИСТЕМА "АЛЬТЕРНАТИВА"	Профиль Z-образный Z0		
	Альбом типовых технических решений		
	АЛЬТ-ФАСАД-04	лист 2.28	листов 2.40

Вид сверху

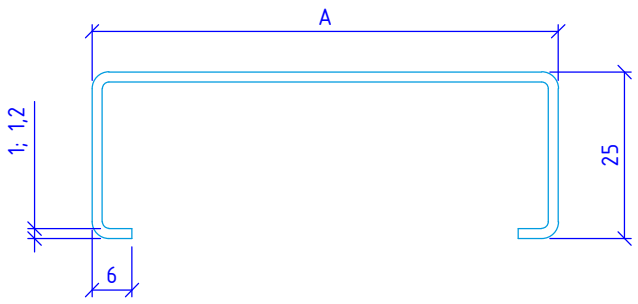

Вид спереди

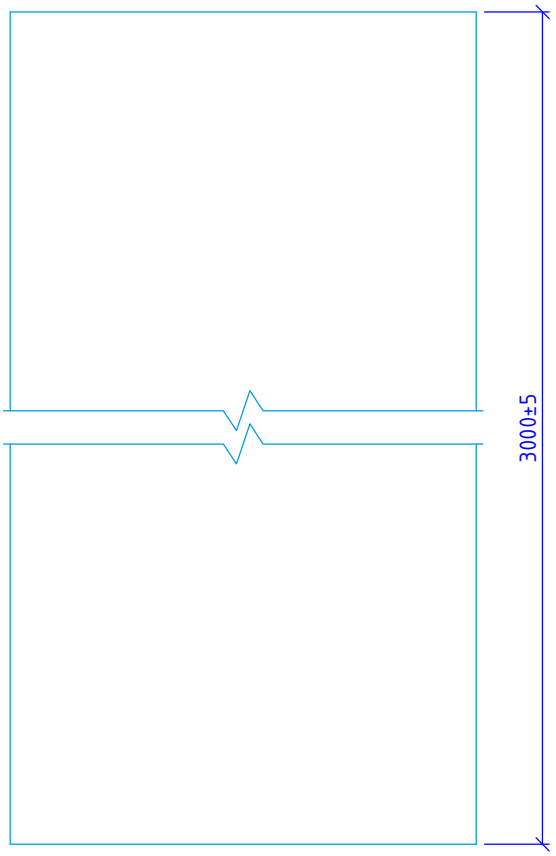

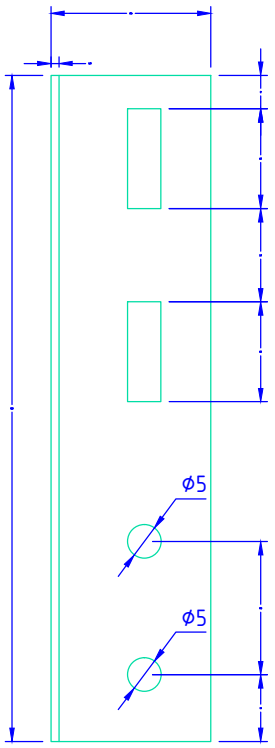

Сталь 08пс, 12Х18Н10Т (AISI 321), 08Х18Н10Т (AISI 304), 12Х17 (AISI 430)

НАВЕСНАЯ ФАСАДНАЯ СИСТЕМА "АЛЬТЕРНАТИВА"	Профиль С-образный СО, соединитель профилей СО		
	Альбом типовых технических решений		
	АЛЬТ-ФАСАД-04	лист 2.29	листов 2.40

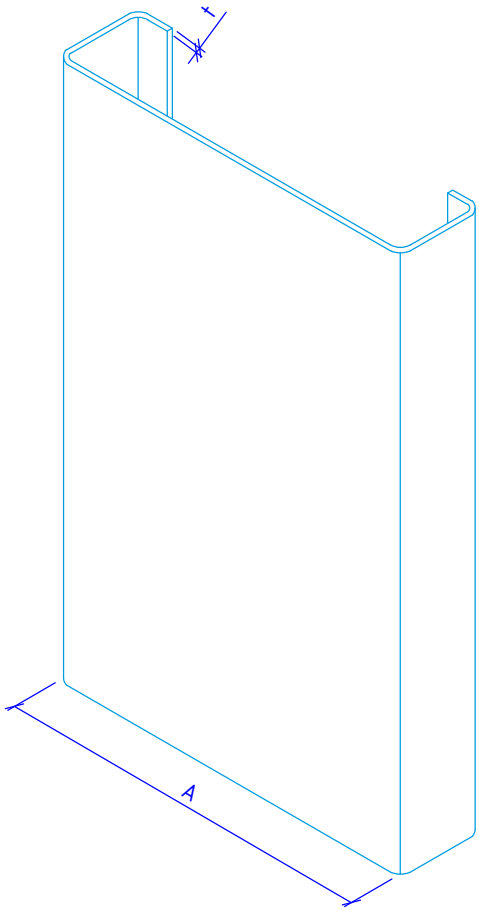

Наименование	Обозначение	A, мм	t, мм
Профиль С-образный	СО-70/1,0	70	1,0
	СО-70/1,2	70	1,2
	СО-80/1,0	80	1,0
	СО-80/1,2	80	1,2
	СО-100/1,0	100	1,0
	СО-100/1,2	100	1,2

НАВЕСНАЯ ФАСАДНАЯ СИСТЕМА "АЛЬТЕРНАТИВА"

Профиль С-образный СО

Альбом типовых технических решений

АЛЬТ-ФАСАД-04

лист	листов
2.30	2.40

Вид сверху

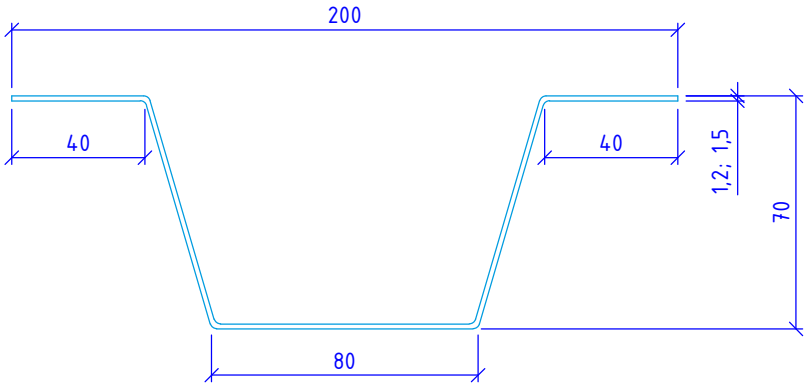

Вид спереди

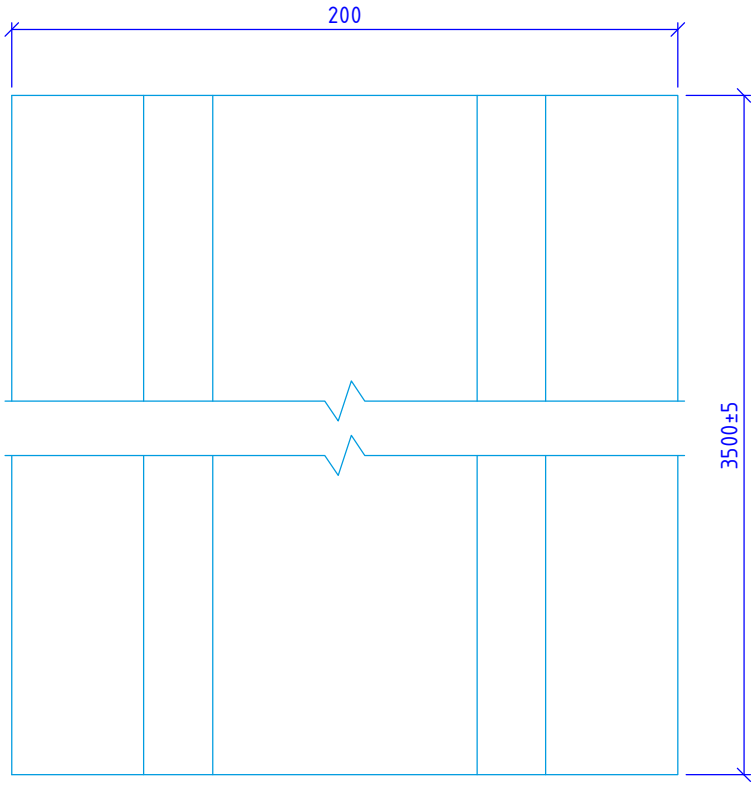

Сталь 08пс, 12Х18Н10Т (AISI 321), 08Х18Н10Т (AISI 304), 12Х17 (AISI 430)

НАВЕСНАЯ ФАСАДНАЯ СИСТЕМА "АЛЬТЕРНАТИВА"	Профиль шляпный ПШ		
	Альбом типовых технических решений		
	АЛЬТ-ФАСАД-04	лист 2.31	листов 2.40

Вид сверху

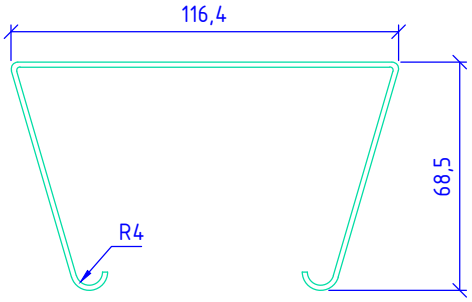

Вид спереди

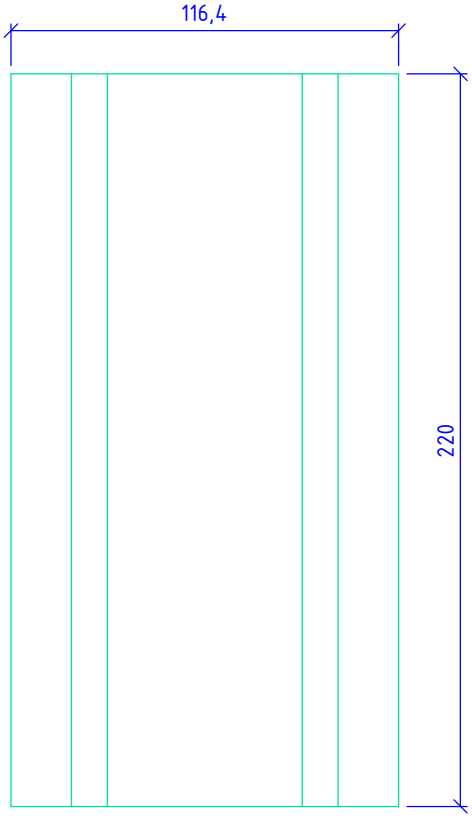

Сталь 08пс, 12Х18Н10Т (AISI 321), 08Х18Н10Т (AISI 304), 12Х17 (AISI 430)

НАВЕСНАЯ ФАСАДНАЯ СИСТЕМА "АЛЬТЕРНАТИВА"	Фиксирующая накладка ФН-ПШ		
	Альбом типовых технических решений		
	АЛЬТ-ФАСАД-04	лист 2.32	листов 2.40

Вид сверху

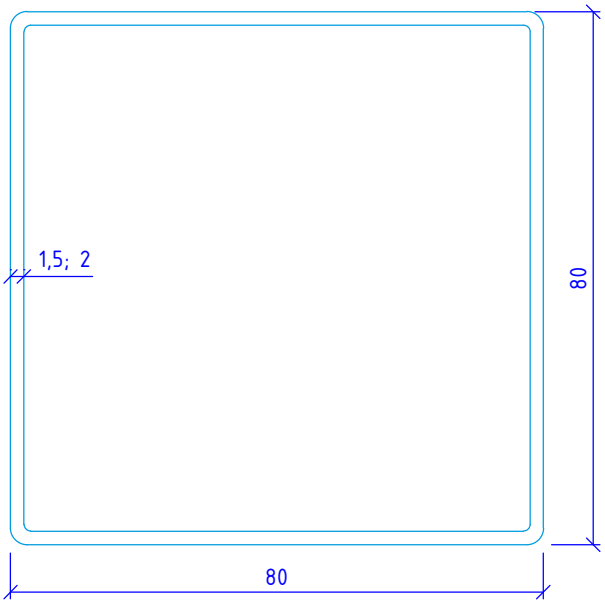

Вид спереди

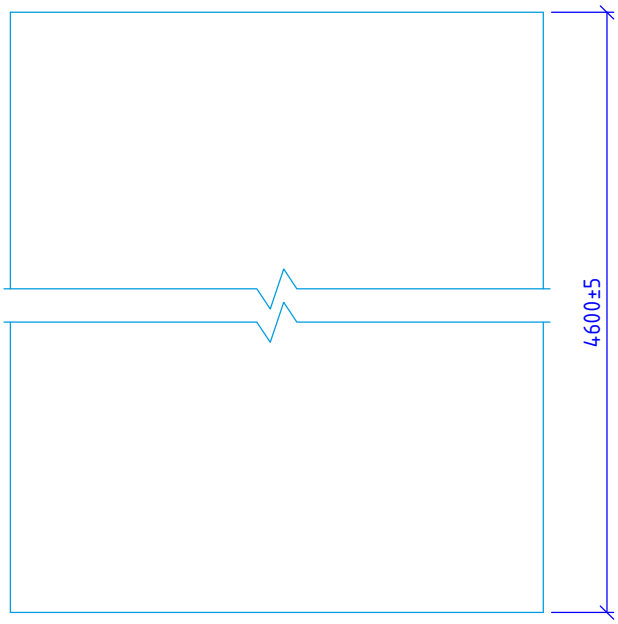

Сталь 08пс, 12Х18Н10Т (AISI 321), 08Х18Н10Т (AISI 304), 12Х17 (AISI 430)

НАВЕСНАЯ ФАСАДНАЯ СИСТЕМА "АЛЬТЕРНАТИВА"	Профиль квадратный ПК		
	Альбом типовых технических решений		
	АЛЬТ-ФАСАД-04	лист 2.33	листов 2.40

Вид сбоку

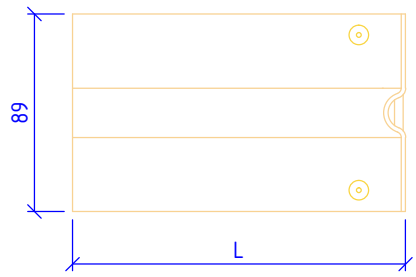

Вид спереди

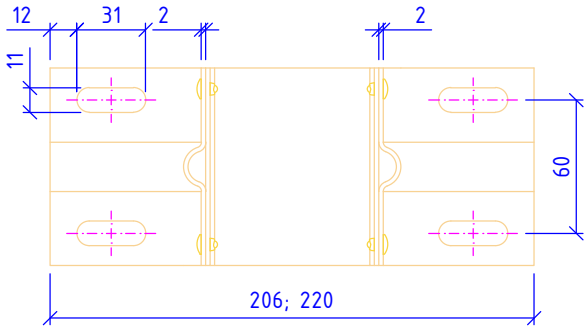

Вид сверху

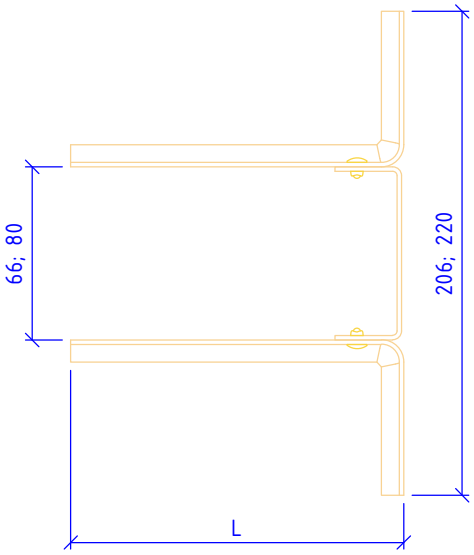

Наименование	Обозначение	L, мм
Кронштейн Кнс-28/1	КНс-28/1-100	100
	КНс-28/1-150	150
	КНс-28/1-200	200
	КНс-28/1-250	250
	КНс-28/1-300	300
	КНс-28/1-350	350

Примечания:
При монтаже используется совместно с шайбой усиливающей ШУ в каждое отверстие

НАВЕСНАЯ ФАСАДНАЯ СИСТЕМА "АЛЬТЕРНАТИВА"	Кронштейн КНс-28/1 (66; 80)		
	Альбом типовых технических решений		
	АЛЬТ-ФАСАД-04	лист 2.34	листов 2.40

Вид сверху

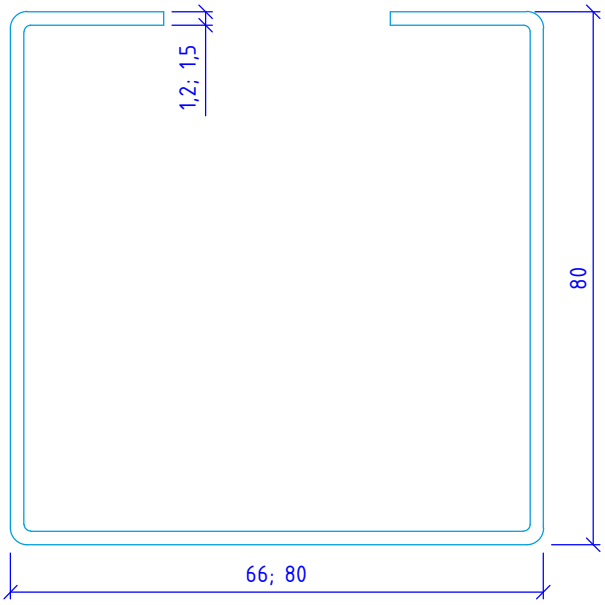

Вид спереди

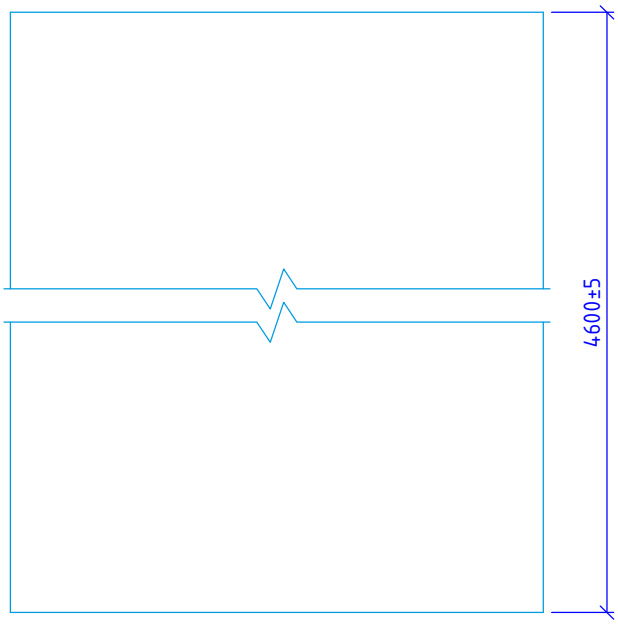

Сталь 08пс, 12Х18Н10Т (AISI 321), 08Х18Н10Т (AISI 304), 12Х17 (AISI 430)

НАВЕСНАЯ ФАСАДНАЯ СИСТЕМА "АЛЬТЕРНАТИВА"	Профиль ПК/1 (66; 80)		
	Альбом типовых технических решений		
	АЛЬТ-ФАСАД-04	лист 2.35	листов 2.40

Вид сверху

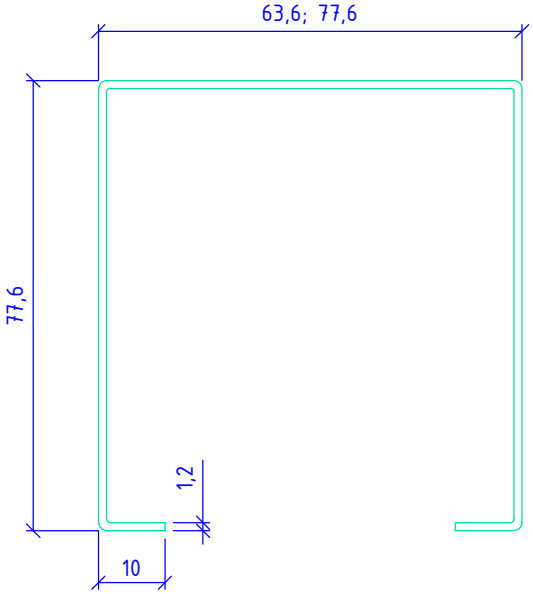

Вид спереди

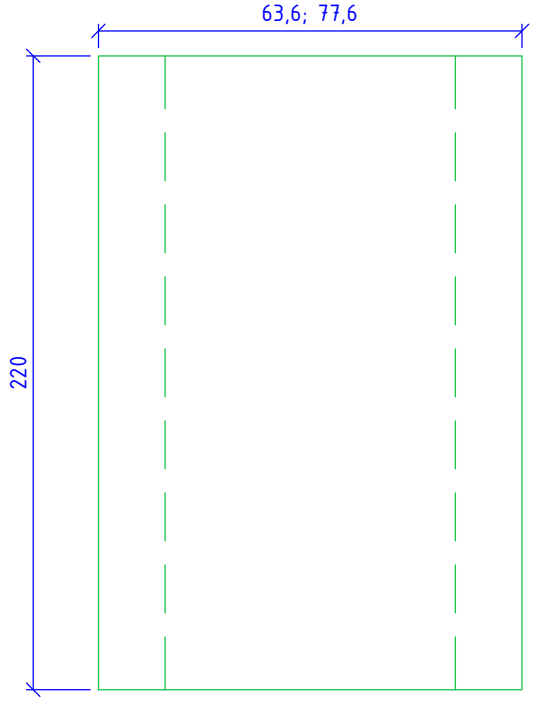

Сталь 08пс, 12Х18Н10Т (AISI 321), 08Х18Н10Т (AISI 304), 12Х17 (AISI 430)

НАВЕСНАЯ ФАСАДНАЯ СИСТЕМА "АЛЬТЕРНАТИВА"	Фиксирующая накладка ФН-ПК/1 (66; 80)		
	Альбом типовых технических решений		
	АЛЬТ-ФАСАД-04	лист 2.36	листов 2.40

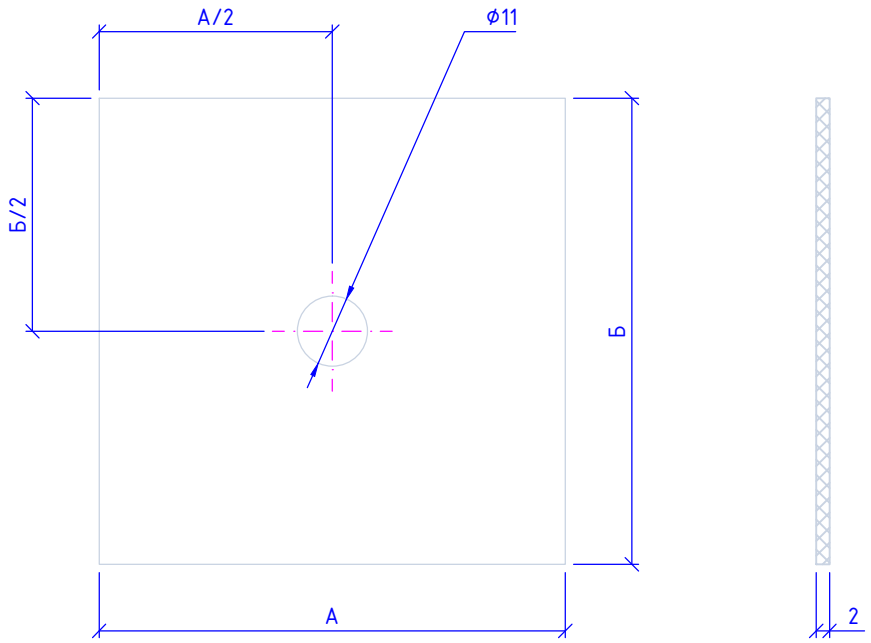

НАВЕСНАЯ ФАСАДНАЯ СИСТЕМА "АЛЬТЕРНАТИВА"	Прокладка термоизолирующая, толщиной 2 мм		
	Альбом типовых технических решений		
	АЛЬТ-ФАСАД-04	лист 2.37	листов 2.40

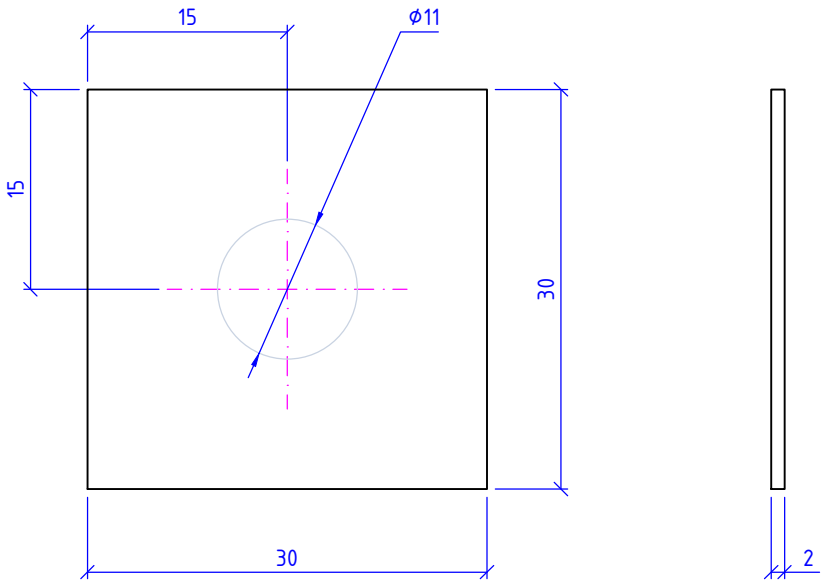

Сталь 08Х18Н10Т (AISI 304), 12Х17 (AISI 430)

НАВЕСНАЯ ФАСАДНАЯ СИСТЕМА "АЛЬТЕРНАТИВА"	Шайба усиливающая ШУ		
	Альбом типовых технических решений		
	АЛЬТ-ФАСАД-04	лист 2.38	листов 2.40

Вид сбоку

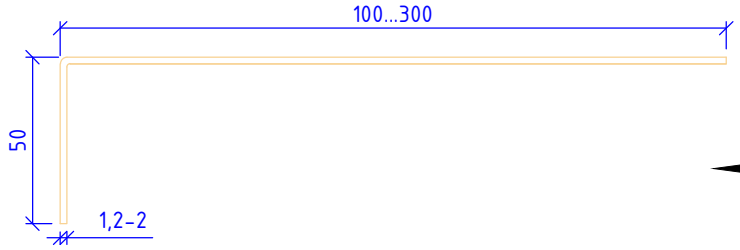

Вид А

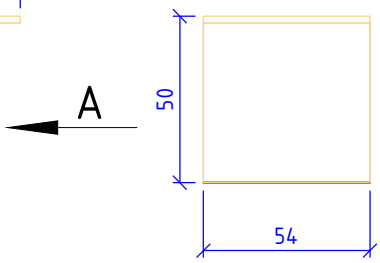

Вид сверху (вариант 1)

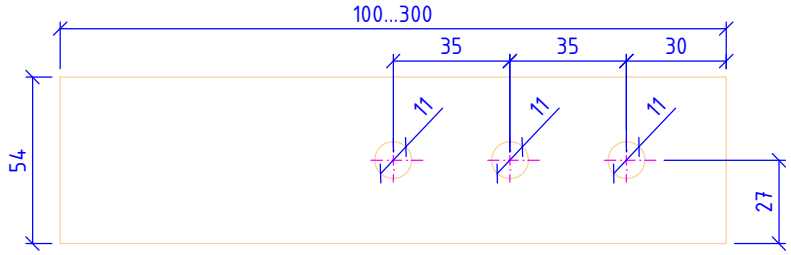

Вид сверху (вариант 2)

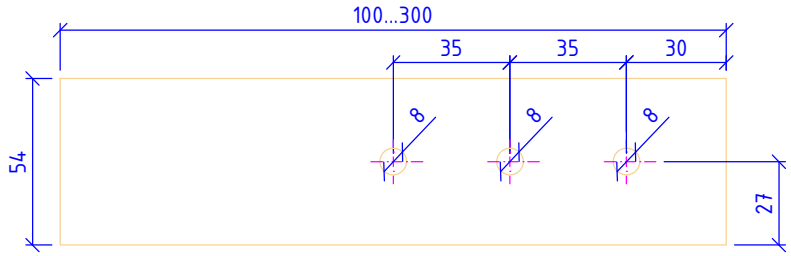

Сталь 08пс, 12Х18Н10Т (AISI 321), 08Х18Н10Т (AISI 304), 12Х17 (AISI 430)

НАВЕСНАЯ ФАСАДНАЯ СИСТЕМА "АЛЬТЕРНАТИВА"	Кронштейн оконный		
	Альбом типовых технических решений		
	АЛЬТ-ФАСАД-04	лист 2.39	листов 2.40

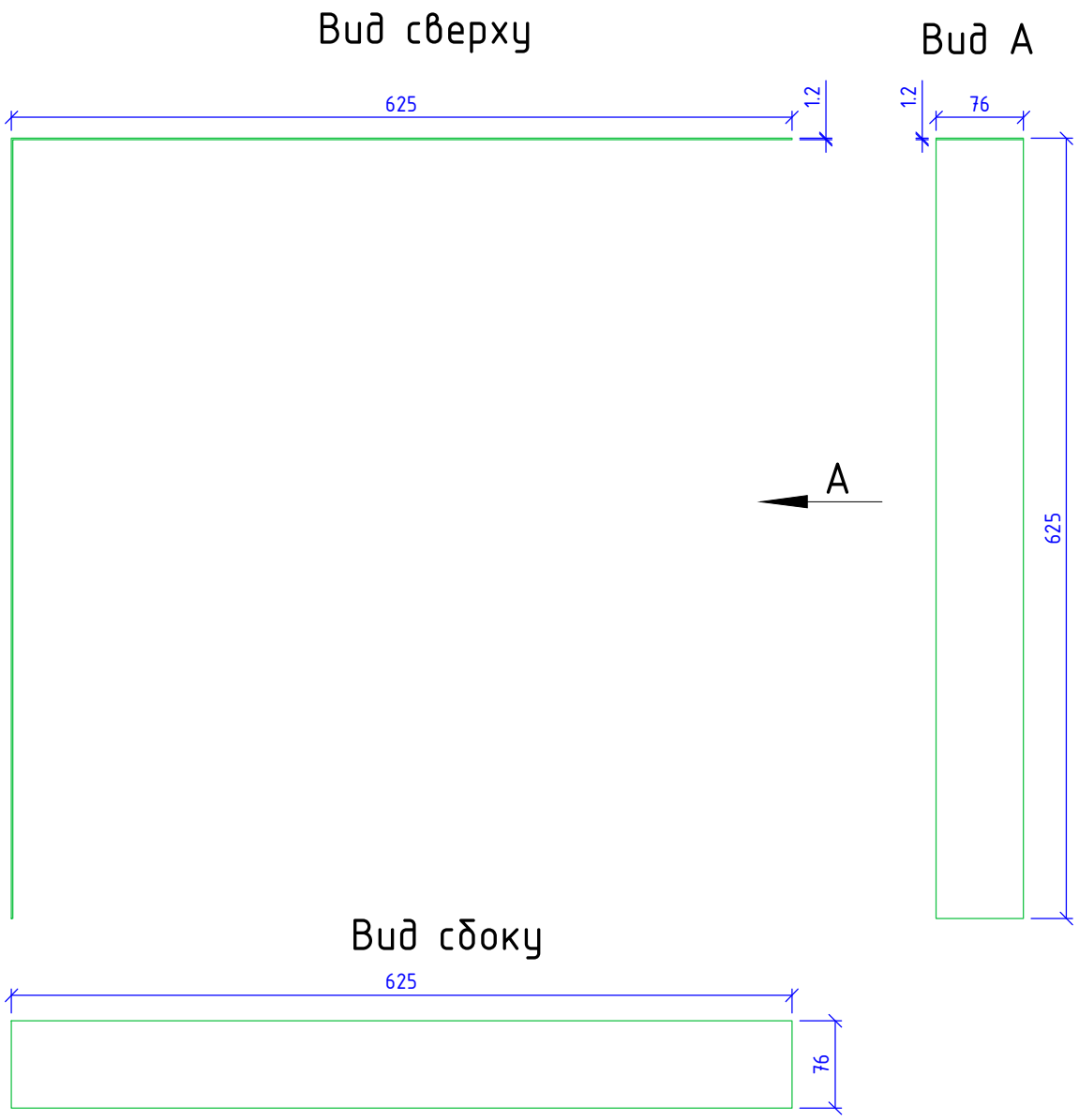

Сталь 08пс, 12Х18Н10Т (AISI 321), 08Х18Н10Т (AISI 304), 12Х17 (AISI 430)

НАВЕСНАЯ ФАСАДНАЯ СИСТЕМА "АЛЬТЕРНАТИВА"	Полка угловая ПУ		
	Альбом типовых технических решений		
	АЛЬТ-ФАСАД-04	лист 2.40	листов 2.40

Раздел 3.

Облицовка.

Образец кассеты видимого крепления

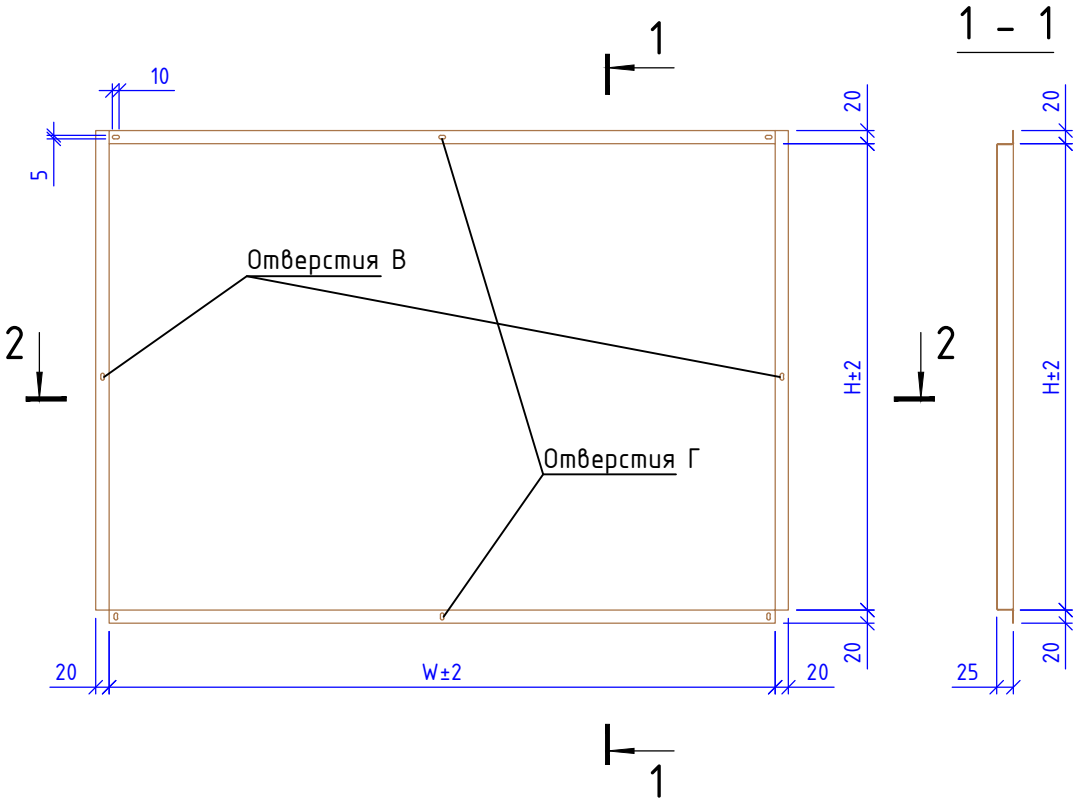

- кассеты изготавливаются из оцинкованной окрашенной стали толщиной t=0,7; 1,2; 1,5мм
- дополнительные монтажные отверстия В изготавливаются:
  одно отверстие при 1400>H≥700, по центру
  два отверстия при H≥1400 с равными расстояниями между отверстиями В и монтажными отверстиями
- дополнительные монтажные отверстия Г изготавливаются:
  одно отверстие при 1400>W≥700, по центру
  два отверстия при W≥1400 с равными расстояниями между отверстиями В и монтажными отверстиями
- отверстия для удаления влаги изготавливаются:
  два отверстия при W<700мм на расстоянии 150мм от края кассеты
  три отверстия при 1400>W≥700, два на расстоянии 200-300мм от края кассеты и одно по центру
  четыре отверстия при W≥1400, два на расстоянии 300мм от края кассеты, два с равным расстоянием между всеми
  отверстиями

НАВЕСНАЯ ФАСАДНАЯ СИСТЕМА "АЛЬТЕРНАТИВА"	Кассета видимого крепления		
	Альбом типовых технических решений		
	АЛЬТ-ФАСАД-04	лист 3.1	листов 3.9

Размеры кассет видимого крепления

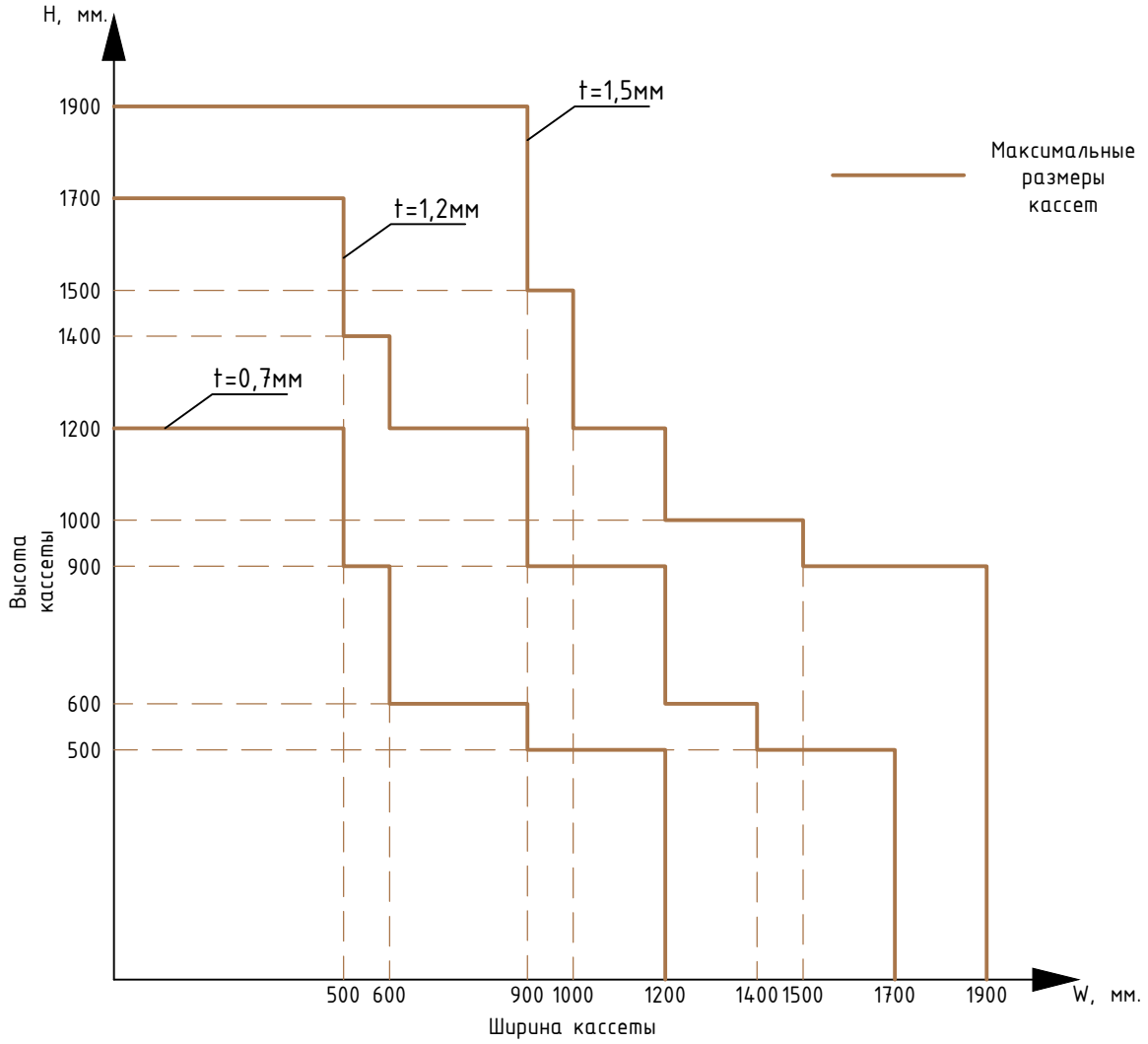

Размеры кассет не должны выходить за рамки максимальных размеров кассет для своей толщины.
Внутри границы максимальных размеров кассеты могут быть любых размеров .

НАВЕСНАЯ ФАСАДНАЯ СИСТЕМА "АЛЬТЕРНАТИВА"	Размеры кассет видимого крепления		
	Альбом типовых технических решений		
	АЛЬТ-ФАСАД-04	лист 3.2	листов 3.9

Образец кассеты скрытого крепления

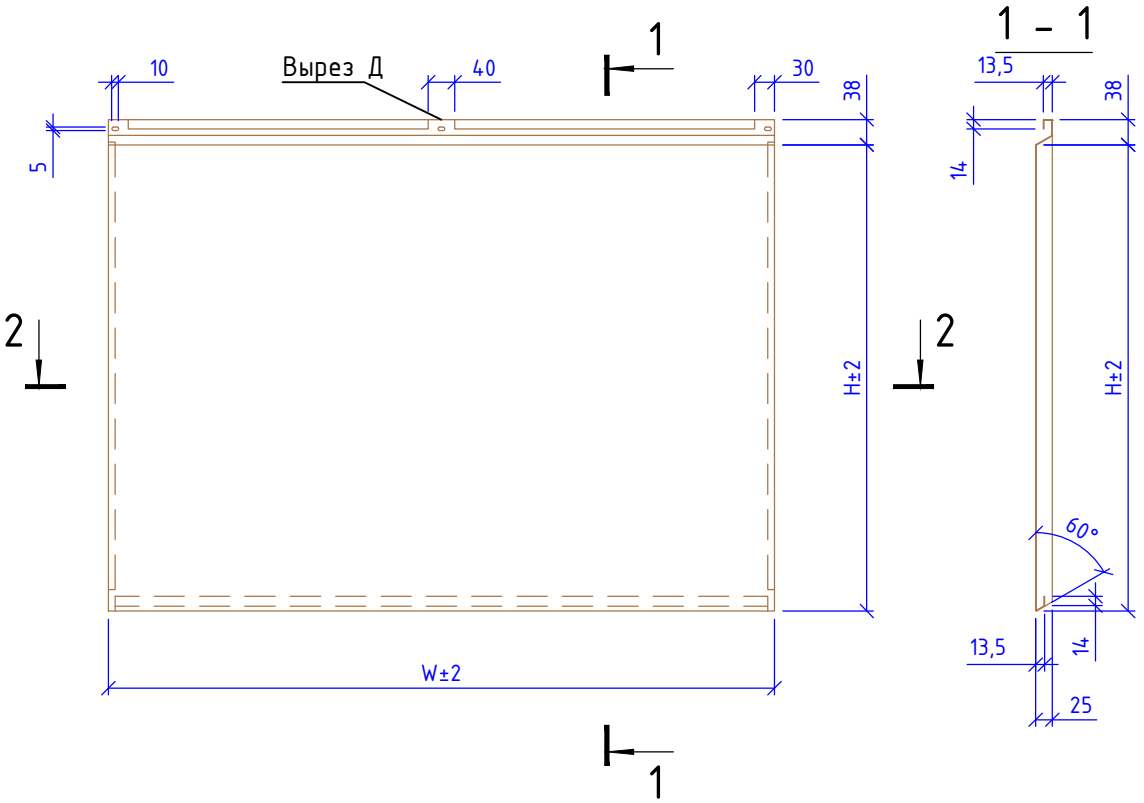

2 - 2

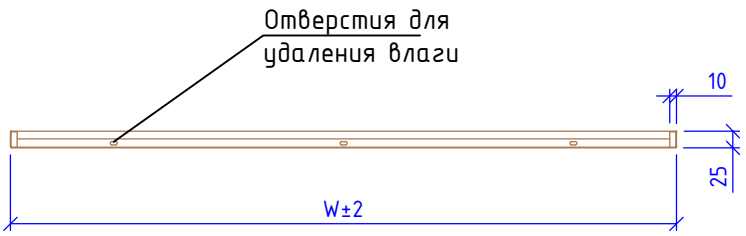

- кассеты изготавливаются из оцинкованной окрашенной стали толщиной t=0,7; 1,2; 1,5мм
- дополнительные монтажные отверстия В изготавливаются:
  одно отверстие при 1400>H≥700, по центру
  два отверстия при H≥1400 с равными расстояниями между отверстиями В и монтажными отверстиями
- дополнительные монтажные отверстия Г изготавливаются:
  одно отверстие при 1400>W≥700, по центру
  два отверстия при W≥1400 с равными расстояниями между отверстиями В и монтажными отверстиями
- отверстия для удаления влаги изготавливаются:
  два отверстия при W<700мм на расстоянии 150мм от края кассеты
  три отверстия при 1400>W≥700, два на расстоянии 200-300мм от края кассеты и одно по центру
  четыре отверстия при W≥1400, два на расстоянии 300мм от края кассеты, два с равным расстоянием между всеми
  отверстиями

НАВЕСНАЯ ФАСАДНАЯ СИСТЕМА "АЛЬТЕРНАТИВА"	Кассета скрытого крепления		
	Альбом типовых технических решений		
	АЛЬТ-ФАСАД-04	лист 3.3	листов 3.9

Размеры кассет скрытого крепления

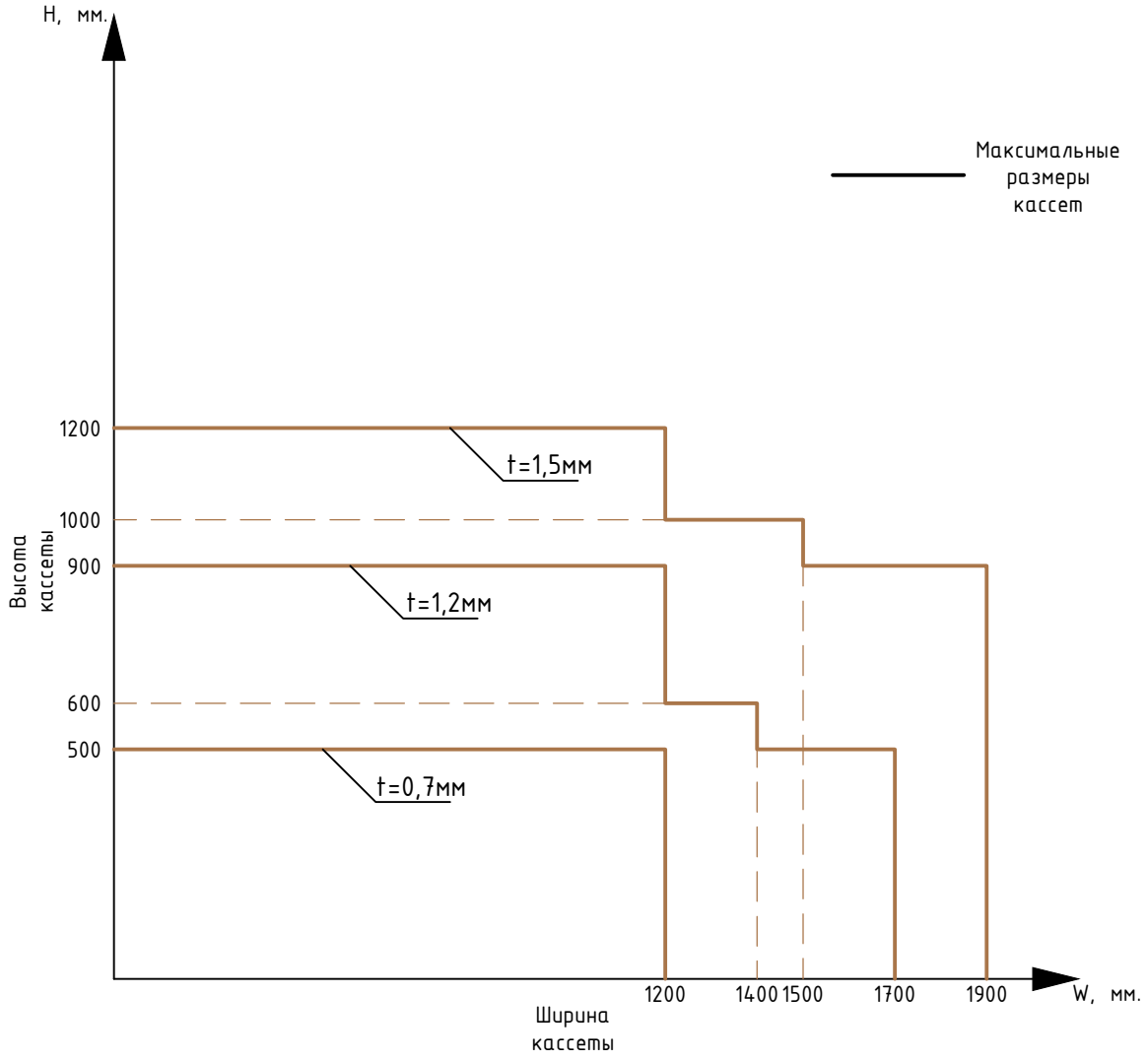

Размеры кассет не должны выходить за рамки максимальных размеров кассет для своей толщины.
Внутри границы максимальных размеров кассеты могут быть любых размеров .

НАВЕСНАЯ ФАСАДНАЯ СИСТЕМА "АЛЬТЕРНАТИВА"	Размеры кассет вскрытого крепления		
	Альбом типовых технических решений		
	АЛЬТ-ФАСАД-04	лист 3.4	листов 3.9

Образец сайдинга с плоской поверхностью видимого крепления

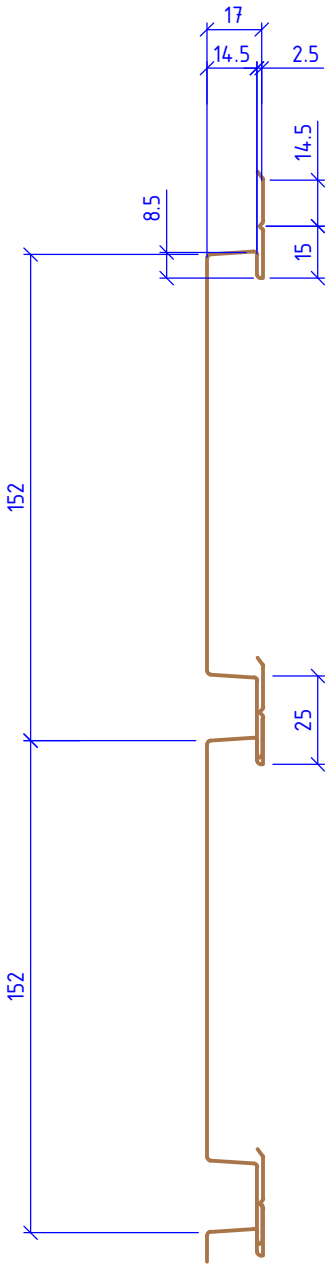

Необходимо предусмотреть возможность сквозной вентиляции воздушного зазора , для чего в цокольной зоне обеспечить доступ воздуха в подоблицовочное пространство и в районе верхнего окончания системы его вывод.

НАВЕСНАЯ ФАСАДНАЯ СИСТЕМА "АЛЬТЕРНАТИВА"	Сайдинг плоский		
	Альбом типовых технических решений		
	АЛЬТ-ФАСАД-04	лист 3.5	листов 3.9

Образец сайдинга с фигурной поверхностью видимого крепления

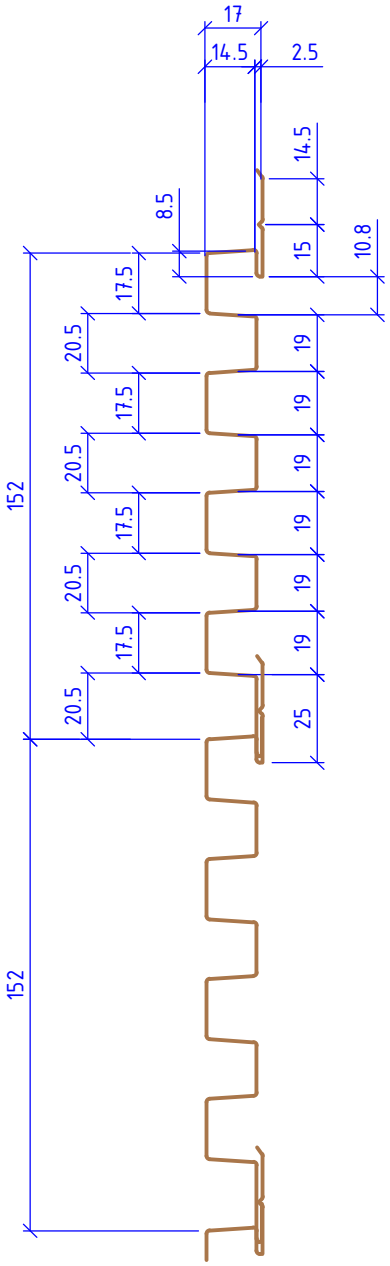

Необходимо предусмотреть возможность сквозной вентиляции воздушного зазора , для чего в цокольной зоне обеспечить доступ воздуха в подоблицовочное пространство и в районе верхнего окончания системы его вывод.

НАВЕСНАЯ ФАСАДНАЯ СИСТЕМА "АЛЬТЕРНАТИВА"	Сайдинг фигурный		
	Альбом типовых технических решений		
	АЛЬТ-ФАСАД-04	лист 3.6	листов 3.9

Образец сайдинга с плоской поверхностью скрытого крепления

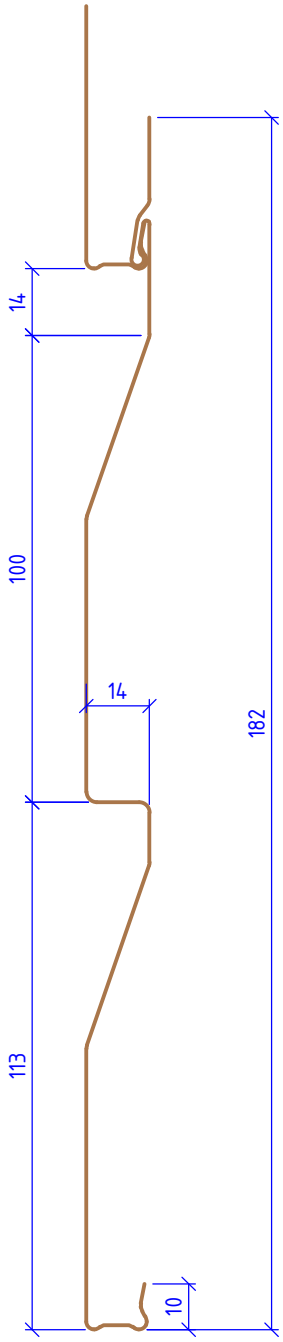

Необходимо предусмотреть возможность сквозной вентиляции воздушного зазора , для чего в цокольной зоне обеспечить доступ воздуха в подоблицовочное пространство и в районе верхнего окончания системы его вывод.

НАВЕСНАЯ ФАСАДНАЯ СИСТЕМА "АЛЬТЕРНАТИВА"	Сайдинг плоский		
	Альбом типовых технических решений		
	АЛЬТ-ФАСАД-04	лист 3.7	листов 3.9

Образцы профилированного листа видимого крепления

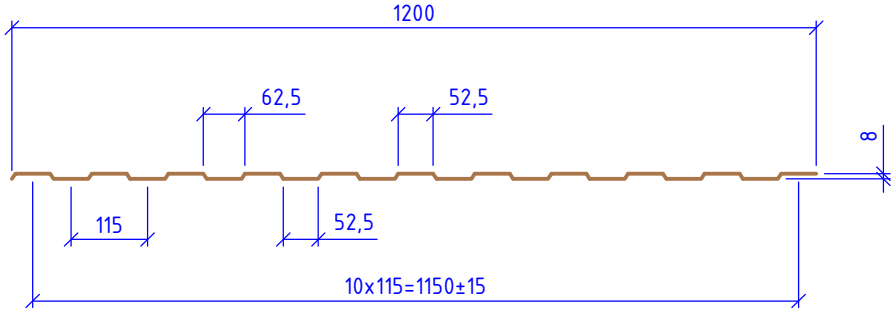

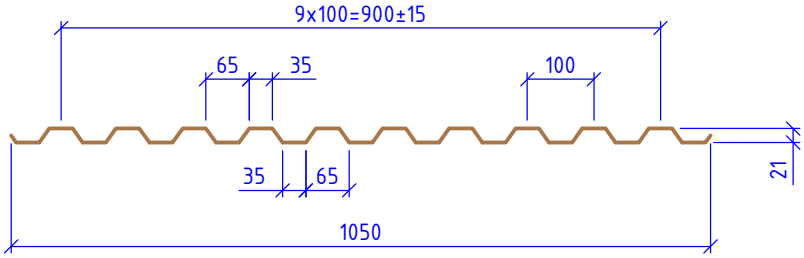

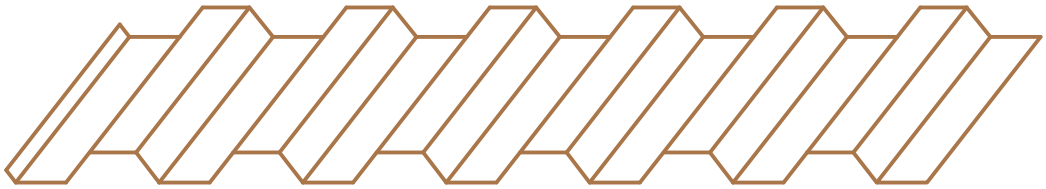

НАВЕСНАЯ ФАСАДНАЯ СИСТЕМА "АЛЬТЕРНАТИВА"	Профилированный листы		
	Альбом типовых технических решений		
	АЛЬТ-ФАСАД-04	лист 3.8	листов 3.9

Образцы профилированного листа видимого крепления

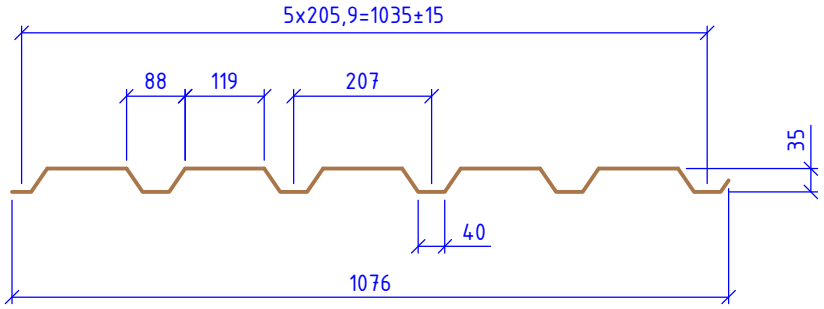

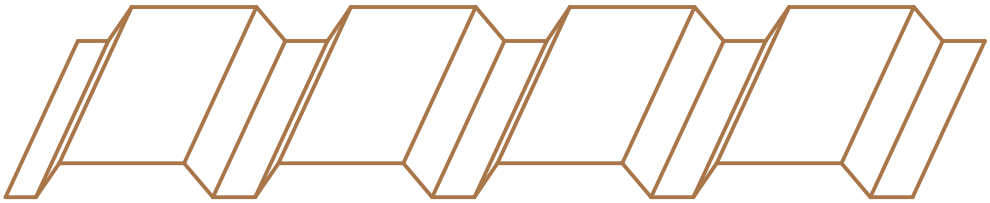

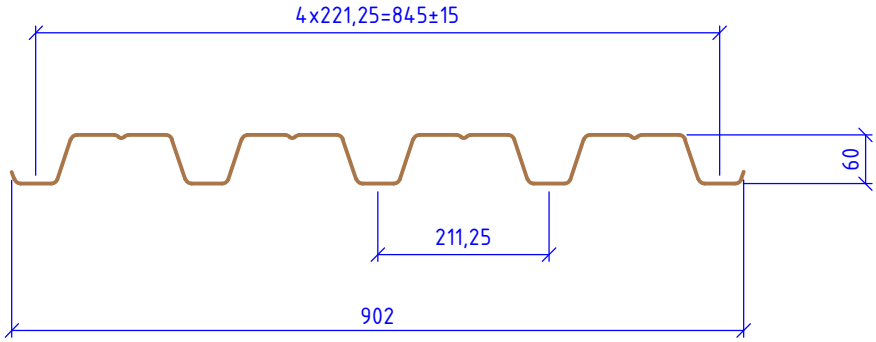

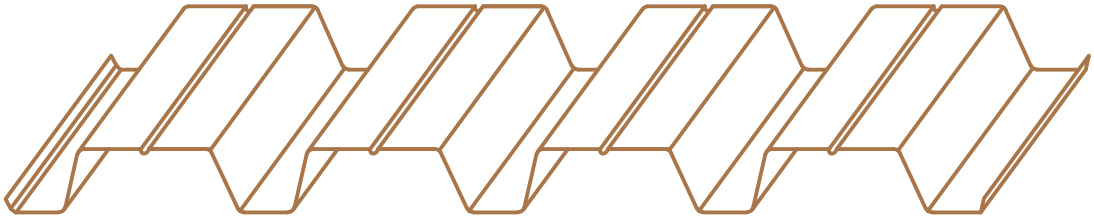

НАВЕСНАЯ ФАСАДНАЯ СИСТЕМА "АЛЬТЕРНАТИВА"	Профилированный листы		
	Альбом типовых технических решений		
	АЛЬТ-ФАСАД-04	лист 3.9	листов 3.9

Раздел 4.

Горизонтально-вертикальная система крепления.

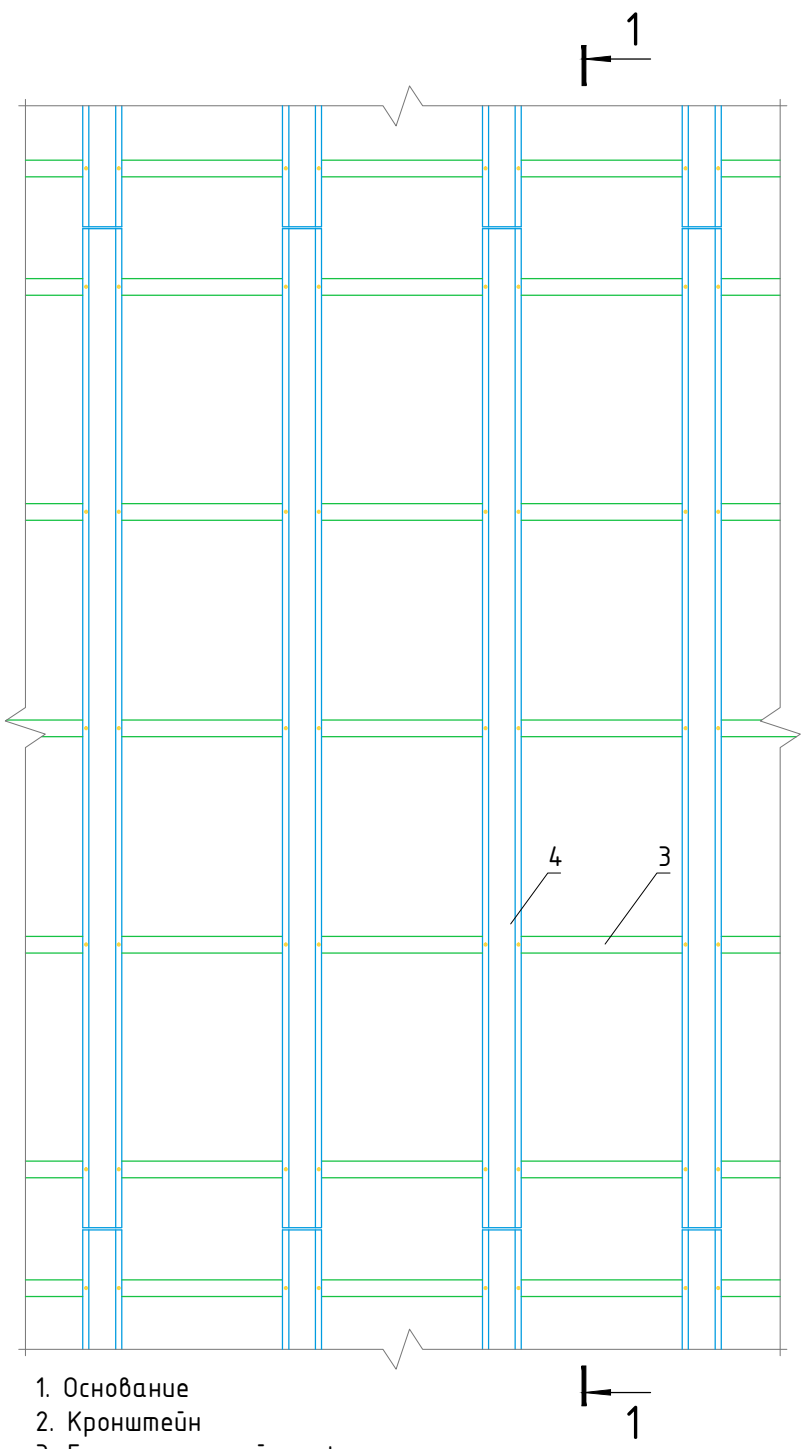

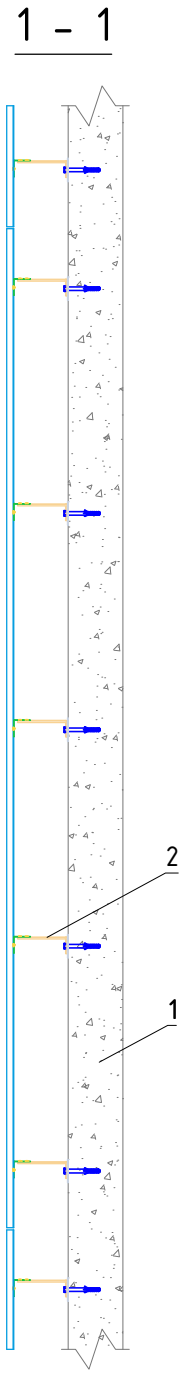

1. Основание
2. Кронштейн
3. Горизонтальный профиль
4. Вертикальный профиль

Примечания:
1. Максимальная длина вертикального профиля - не более 3000 мм
2. Максимальная длина горизонтального профиля - не более 6000 мм

НАВЕСНАЯ ФАСАДНАЯ СИСТЕМА "АЛЬТЕРНАТИВА"	Горизонтально-вертикально ориентированная подконструкция системы		
	Альбом типовых технических решений		
	АЛЬТ-ФАСАД-04	лист 4.0	листов 4.33

Вертикальный разрез

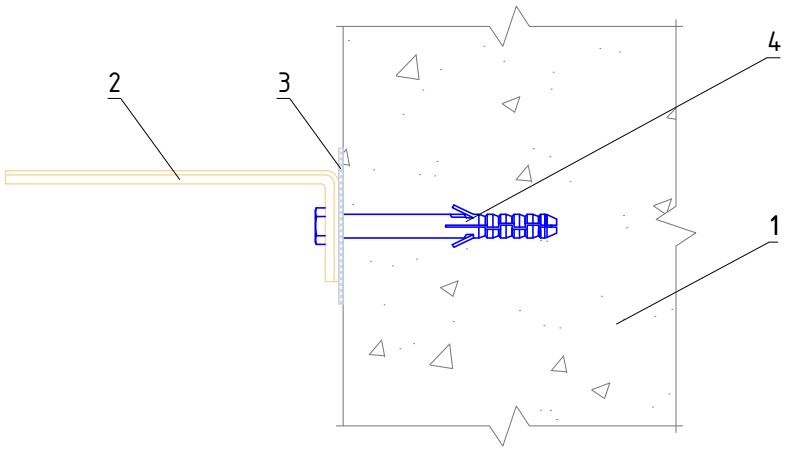

Горизонтальный разрез

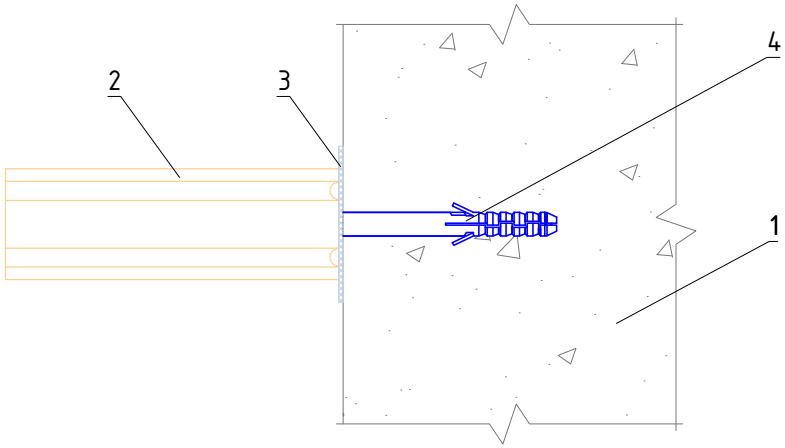

1. Основание
2. Кронштейн КР
3. Прокладка термоизолирующая
4. Анкерный дюбель

НАВЕСНАЯ ФАСАДНАЯ СИСТЕМА "АЛЬТЕРНАТИВА"	Крепление кронштейна КР к основанию		
	Альбом типовых технических решений		
	АЛЬТ-ФАСАД-04	лист 4.1	листов 4.33

Вертикальный разрез

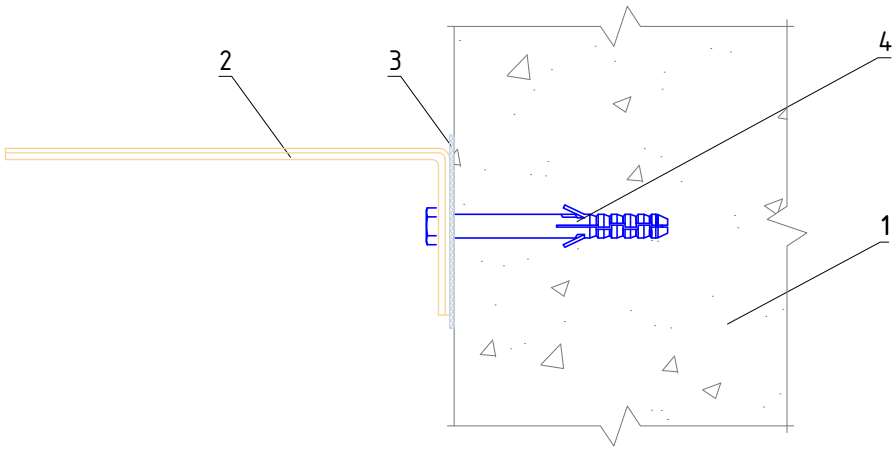

Горизонтальный разрез

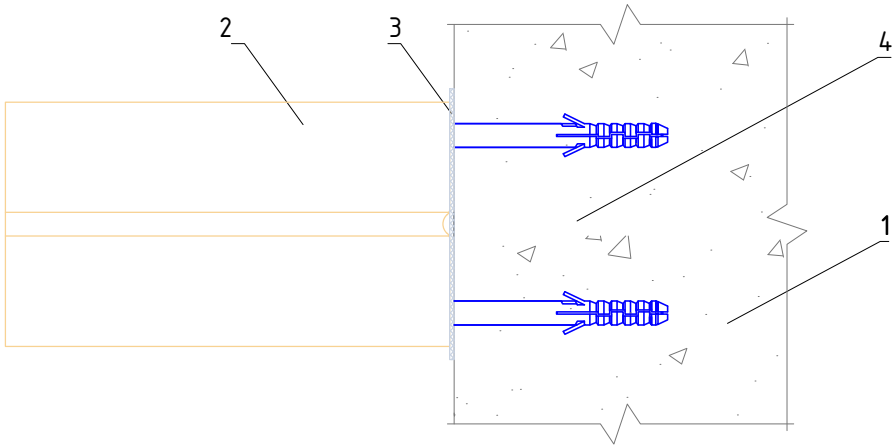

1. Основание
2. Кронштейн КРУ-1р + Шайба усиливающая ШУ
3. Прокладка термоизолирующая
4. Анкерный дюбель

НАВЕСНАЯ ФАСАДНАЯ СИСТЕМА "АЛЬТЕРНАТИВА"	Крепление усиленного кронштейна КРУ-1р к основанию		
	Альбом типовых технических решений		
	АЛЬТ-ФАСАД-04	лист 4.2	листов 4.33

Вертикальный разрез

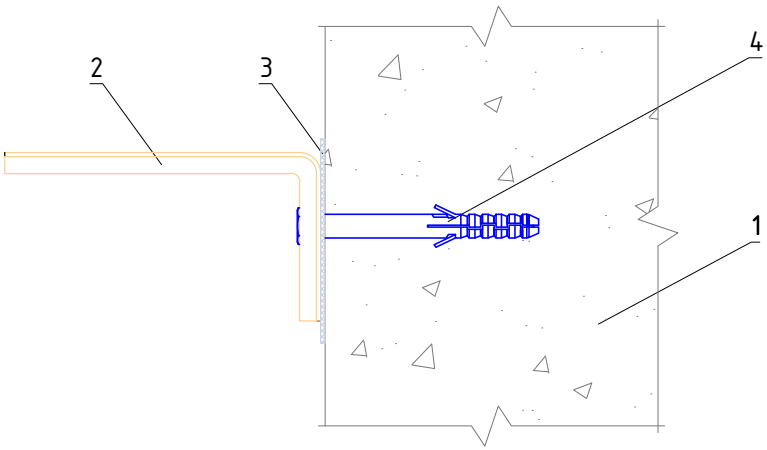

Горизонтальный разрез

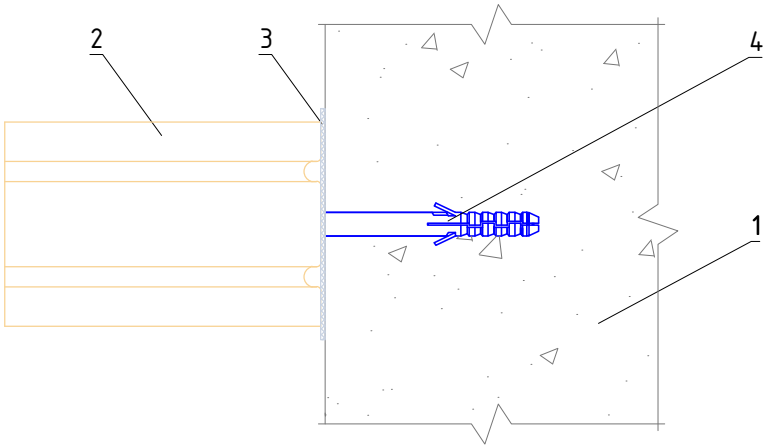

1. Основание
2. Кронштейн КРУ-2р
3. Прокладка термоизолирующая
4. Анкерный дюбель

НАВЕСНАЯ ФАСАДНАЯ СИСТЕМА "АЛЬТЕРНАТИВА"	Крепление усиленного кронштейна КРУ-2р к основанию		
	Альбом типовых технических решений		
	АЛЬТ-ФАСАД-04	лист 4.3	листов 4.33

Вертикальный разрез

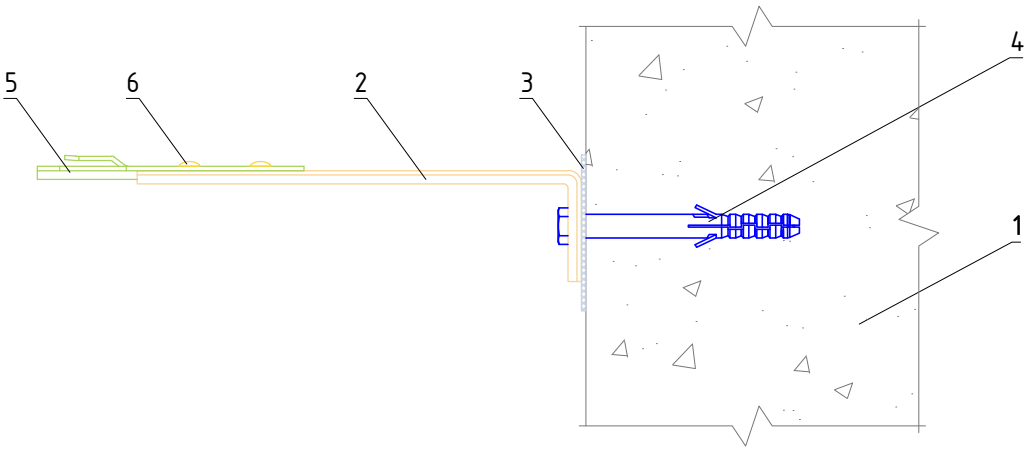

Горизонтальный разрез

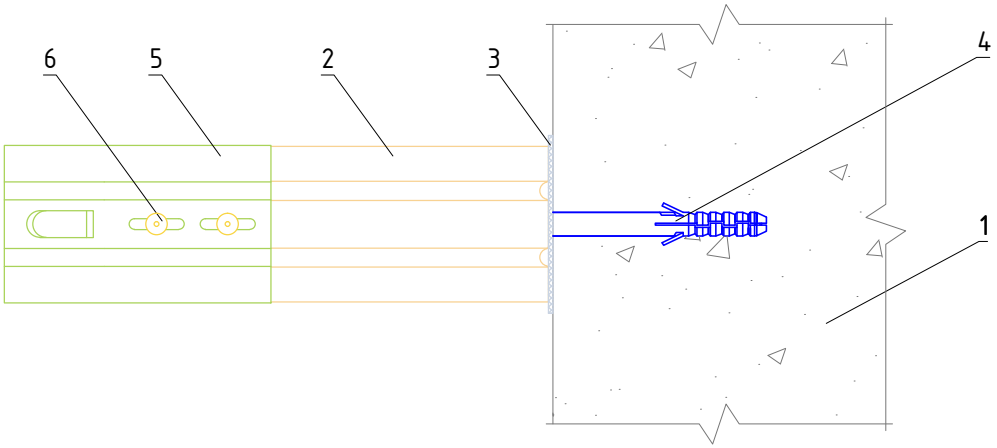

1. Основание
2. Кронштейн КР
3. Прокладка термоизолирующая
4. Анкерный дюбель
5. Удлинитель кронштейна УД-КР для крепления заклепками
6. Заклепка вытяжная (самонарезающий винт)

НАВЕСНАЯ ФАСАДНАЯ СИСТЕМА "АЛЬТЕРНАТИВА"	Крепление удлинителя кронштейна УД-КР к кронштейну КР заклепками		
	Альбом типовых технических решений		
	АЛЬТ-ФАСАД-04	лист 4.4	листов 4.33

Вертикальный разрез

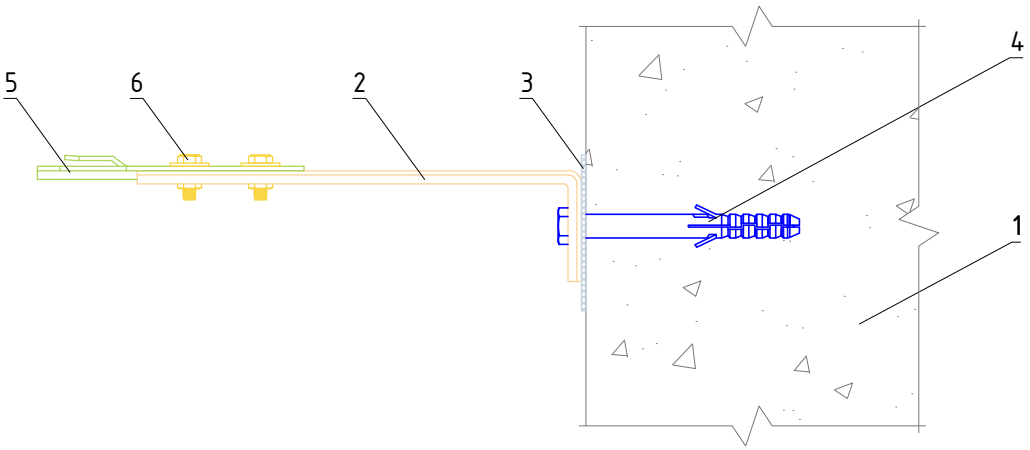

Горизонтальный разрез

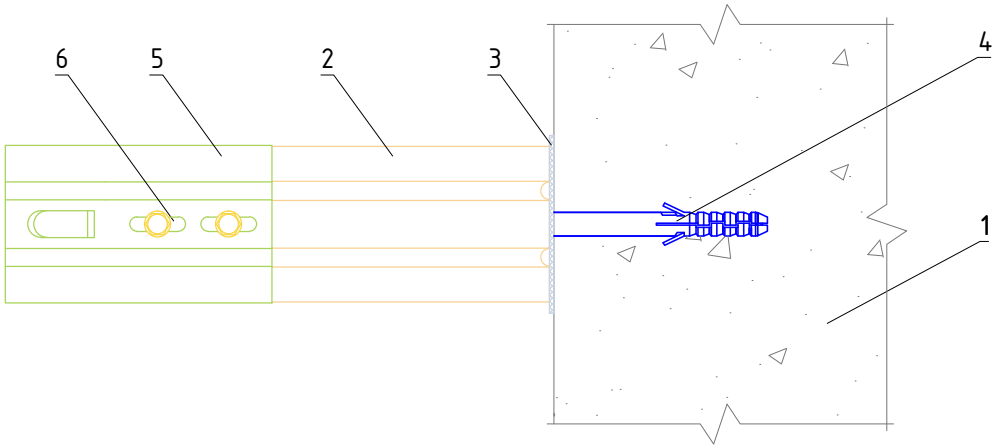

1. Основание
2. Кронштейн КР
3. Прокладка термоизолирующая
4. Анкерный дюбель
5. Удлинитель кронштейна УД-КР для крепления болтами
6. Соединительный комплект М6

НАВЕСНАЯ ФАСАДНАЯ СИСТЕМА "АЛЬТЕРНАТИВА"	Крепление удлинителя кронштейна УД-КР к кронштейну КР соединительным комплектом		
	Альбом типовых технических решений		
	АЛЬТ-ФАСАД-04	лист 4.5	листов 4.33

Вертикальный разрез

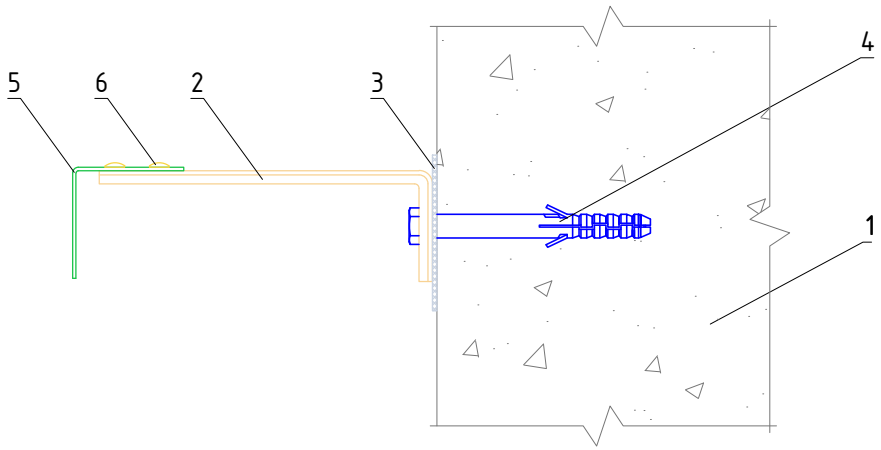

Горизонтальный разрез

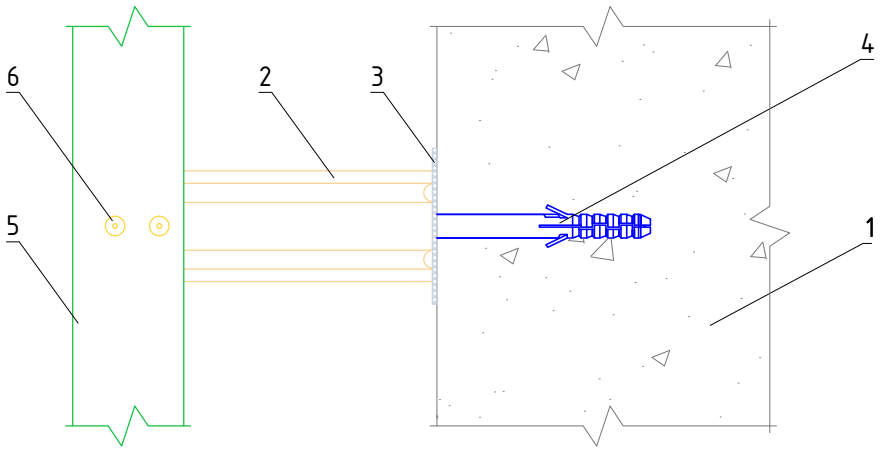

1. Основание
2. Кронштейн КР (КРУ-1р, КРУ-2р)
3. Прокладка термоизолирующая
4. Анкерный дюбель
5. Профиль Г-образный ГО
6. Заклепка вытяжная (самонарезающий винт)

НАВЕСНАЯ ФАСАДНАЯ СИСТЕМА "АЛЬТЕРНАТИВА"	Крепление Г-образного профиля ГО к кронштейну КР		
	Альбом типовых технических решений		
	АЛЬТ-ФАСАД-04	лист 4.6	листов 4.33

Вертикальный разрез

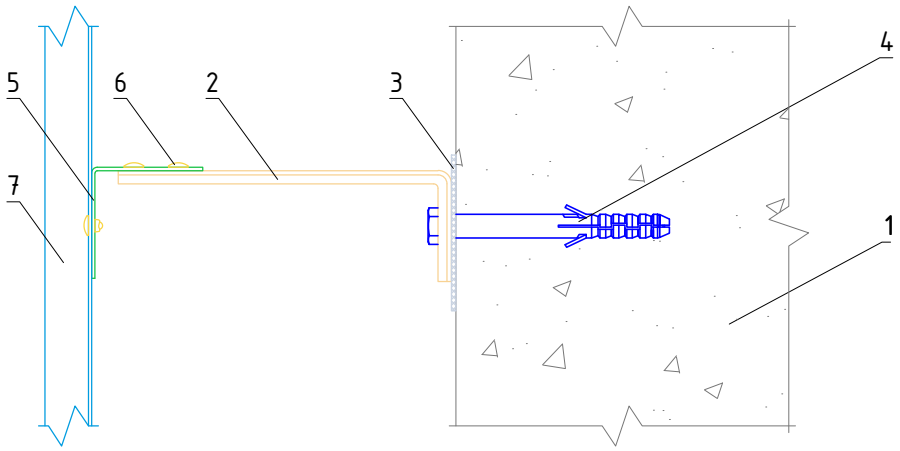

Горизонтальный разрез

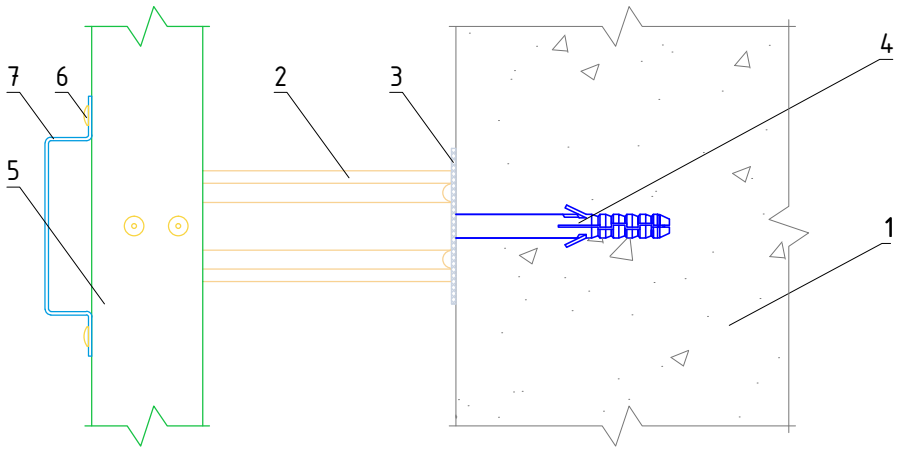

1. Основание
2. Кронштейн КР (КРУ-1р, КРУ-2р)
3. Прокладка термоизолирующая
4. Анкерный дюбель
5. Профиль Г-образный ГО
6. Заклепка вытяжная (самонарезающий винт)
7. Профиль П-образный ПО

НАВЕСНАЯ ФАСАДНАЯ СИСТЕМА "АЛЬТЕРНАТИВА"	Крепление П-образного профиля ПО к Г-образному профилю ГО		
	Альбом типовых технических решений		
	АЛЬТ-ФАСАД-04	лист 4.7	листов 4.33

Вертикальный разрез

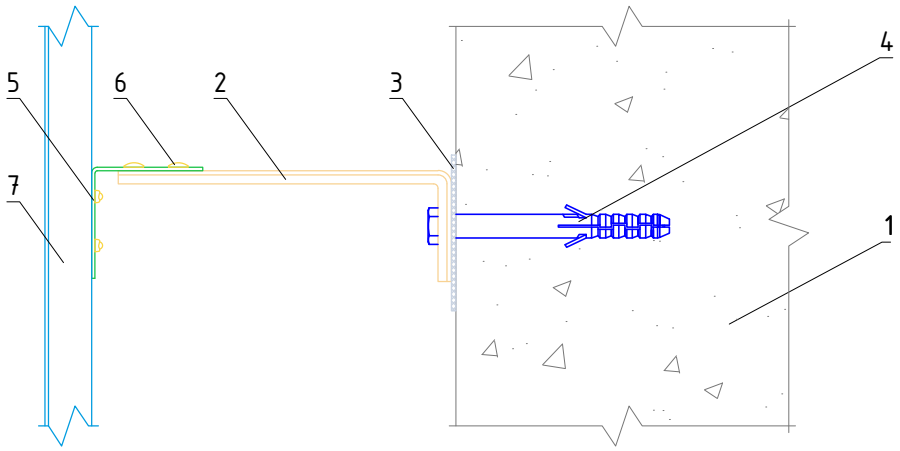

Горизонтальный разрез

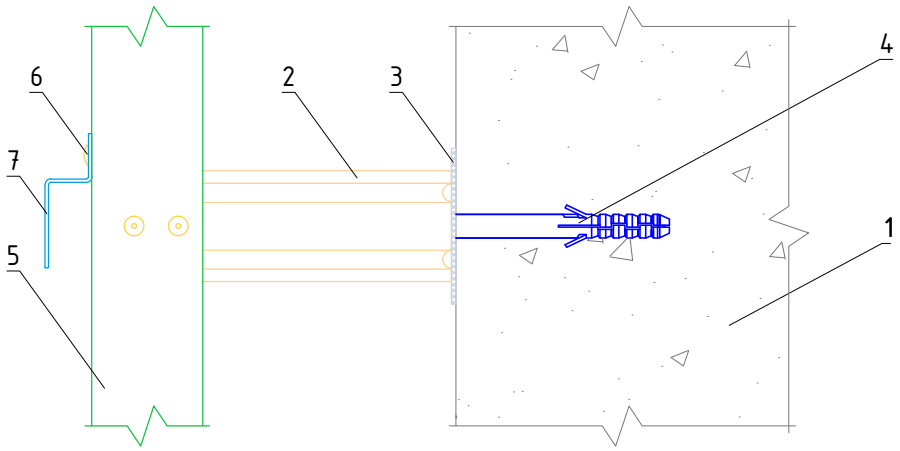

1. Основание
2. Кронштейн КР (КРУ-1р, КРУ-2р)
3. Прокладка термоизолирующая
4. Анкерный дюбель
5. Профиль Г-образный ГО
6. Заклепка вытяжная (самонарезающий винт)
7. Профиль Z-образный ZO

НАВЕСНАЯ ФАСАДНАЯ СИСТЕМА "АЛЬТЕРНАТИВА"	Крепление Z-образного профиля ZO к Г-образному профилю ГО		
	Альбом типовых технических решений		
	АЛЬТ-ФАСАД-04	лист 4.8	листов 4.33

Вертикальный разрез

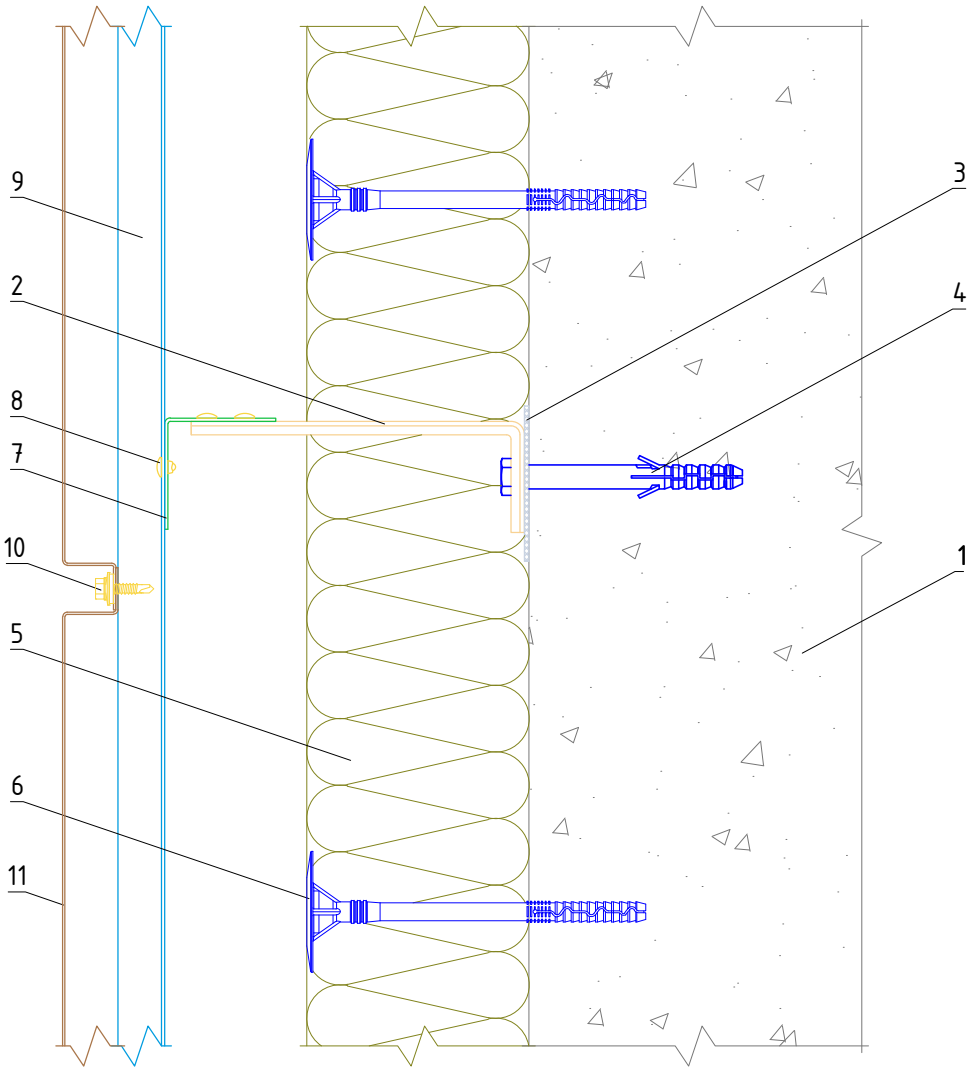

1. Основание
2. Кронштейн КР (КРУ-1р, КРУ-2р)
3. Прокладка термоизолирующая
4. Анкерный дюбель
5. Теплоизоляционная плита
6. Тарельчатый дюбель
7. Профиль Г-образный ГО
8. Заклепка вытяжная (самонарезающий винт)
9. Профиль П-образный ПО
10. Самонарезающий винт с прокладкой (заклепка вытяжная)
11. Облицовка металлическая видимого крепления

НАВЕСНАЯ ФАСАДНАЯ СИСТЕМА "АЛЬТЕРНАТИВА"	Крепление облицовки видимого крепления к подоблицовочной конструкции		
	Альбом типовых технических решений		
	АЛЬТ-ФАСАД-04	лист 4.9	листов 4.33